English 3

Bosanski 4

Čeština 5

Dansk 6

Deutsch 7

Eestlane 8

Español 9

Français 10

Gaeilge 11

Hrvatski 12

Italiano 13

Latvietis 14

Lietuvis 15

Magyar 16

Nederlands 17

Polskie 18

Português 19

Română 20

Slovenščina 21

Slovenský 22

Suomi 23

Svenska 24

Türk 25

Ελληνικά 26

български 27

русский 28

Український 29

한국어 30

日本語 31

简体中文 32

REF SK2

©2025 by DermLite LLC | 09 Dec 2025 | SK2-1701A

skeen

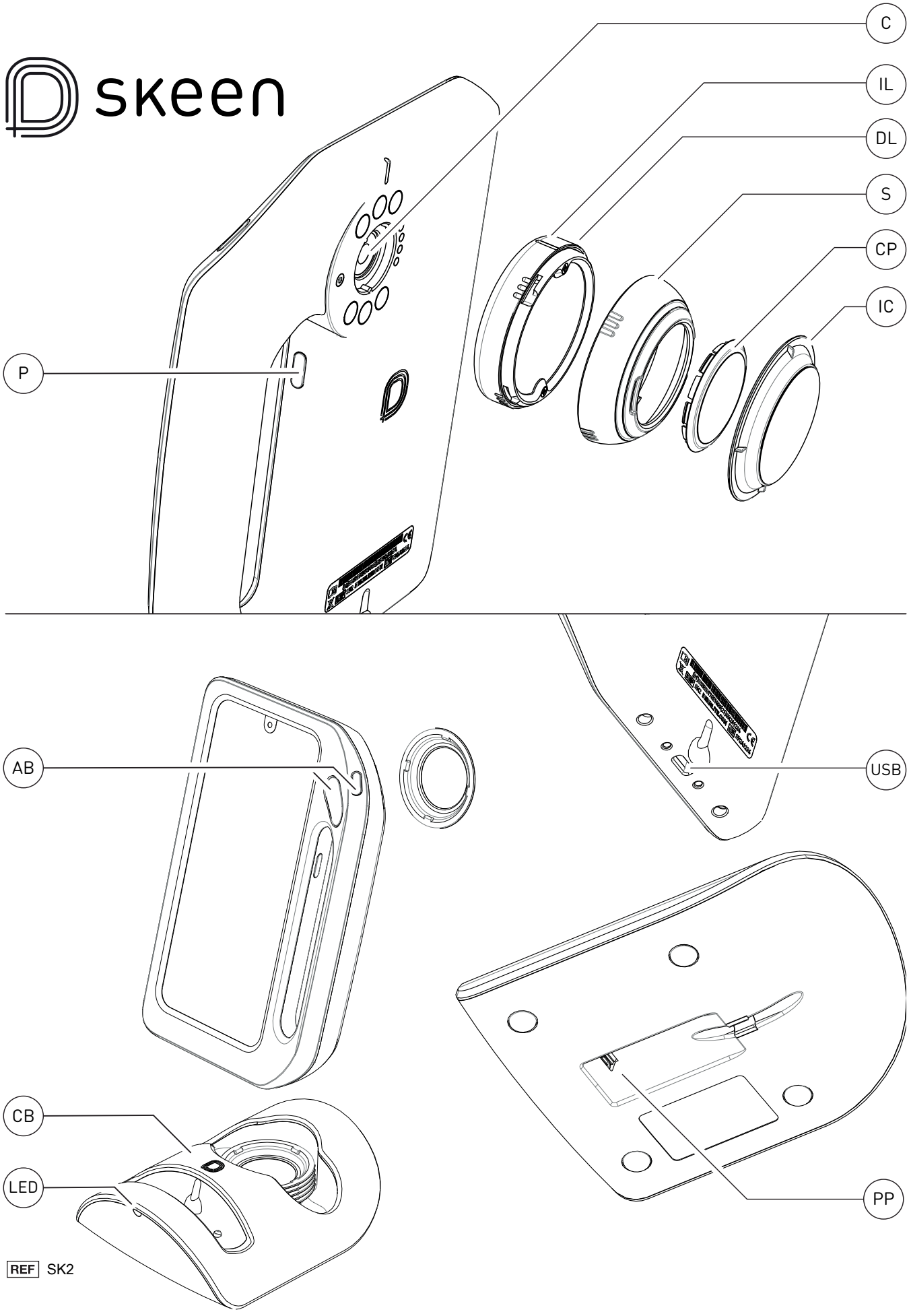

REF SK2

©2025 by DermLite LLC | 09 Dec 2025 | SK2-1701A

Instructions

Intended Use
This device is intended for medical purposes to illuminate body surfaces. It is used for non-invasive visual examination of intact skin and assists clinicians in the assessment and differentiation of skin abnormalities by enhancing the visualization of surface and subsurface structures.

This battery-operated product is designed for external examination only within professional healthcare facilities by medical professionals.

Check the correct operation of the device before use!
Do not use the device if there are visible signs of damage, malfunction, or the device operates in a manner not consistent with what is described in these instructions for use.

CAUTION: Do not look directly into the LED light. Patients must close their eyes during examinations.

In case of a serious incident with the use of this device, notify DermLite immediately and, if required by local regulations, your national health authority.

CAUTION: Do not use the device in fire or explosive risk area (e.g., oxygen-rich environment).

CAUTION: UV Light. Do not look directly at light.

CAUTION: This product contains magnets. Do not use in proximity of pacemakers or other magnetically sensitive devices or items.

WARNING: This product can expose you to chemicals including methylene chloride and hexavalent chromium, which are known to the State of California to cause cancer or reproductive toxicity. For more information go to www.P65Warnings.ca.gov.

Electromagnetic Compatibility
This device complies with the EMC Emissions and Immunity level requirements of the standard IEC 60601-1-2:2014. The emission characteristics of this equipment make it suitable for use in professional healthcare environment as well as residential environment (CISPR 11 Class B). This equipment offers adequate protection to radio communication service. In the rare event of interference to the radio communication service, the user might need to take mitigation measures, such as relocating or re-orienting equipment.
WARNING: Use of this equipment adjacent to or stacked with other equipment should be avoided because it could result in improper operation. If such use is necessary, this equipment and the other equipment should be observed to verify that they are operating normally.
WARNING: Use of accessories other than those provided by the manufacturer of this equipment could result in increased electromagnetic emissions or decreased electromagnetic immunity of this equipment and result in improper operation.
WARNING: Portable RF transmitters should be used no closer than 30 cm (12 inches) to any part of the device. Otherwise, degradation of the performance of this equipment could result.
Do not use this device during magnetic resonance imaging (MRI) or in an MRI environment.

This device complies with part 15 of the FCC Rules. Operation is subject to the following two conditions: (1) This device may not cause harmful interference, and (2) this device must accept any interference received, including interference that may cause undesired operation. Any changes/modifications to this equipment not approved by DermLite could void the user's authority to operate the equipment.

IMPORTANT: Before initial use, please charge the internal lithium ion battery. See "Battery and Charging" for details.

Using Your DermLite Skeen
The DermLite Skeen is a handheld digital dermatoscope with an integrated display, camera, and lighting system for clinical and dermoscopic skin and hair imaging.
Press the Power button (P) to turn it on. Swipe up to unlock and follow any on-screen prompts.
For clinical imaging, hold the device with the display facing you and the camera (C) aimed at the target area.
For dermoscopy, attach the dermoscopic lens (DL) and gently press the snap-on contact plate (CP) flat against the skin. For non-contact dermoscopy, remove the contact plate.
Use the two action buttons (AB) to switch between polarized, non-polarized, and UV lighting modes, or to capture images. For more features, refer to the FotoFinder software instructions.
To enter standby mode, briefly press the Power button or place the device on the Charging Base (CB). To fully power off, press and hold the Power button for 2-3 seconds and follow the on-screen instructions.

IceCap® Disposable Caps
To support your infection control measures, snap one of the included IceCap (IC) disposable covers over the installed faceplate (CP). To remove and dispose, simply pull it off.

Battery and Charging
After extensive use, battery performance may degrade, causing reduced capacity or swelling. Watch for signs such as shortened battery life, unexpected shutdowns, erratic behavior, or sudden power loss. If observed, stop using the device.
To charge, connect the supplied USB cable to the included power adapter and plug it into either the Charging Port (PP) at the bottom of the Charging Base (CB) or directly into Skeen's USB port.
When using the Charging Base, ensure its charging pins make proper contact. During charging, the indicator light (LED) pulses green and turns solid blue when fully charged. It may briefly pulse blue when checking charge status. If no power is supplied, the LED remains off.

Dermoscopy Lens (DL)
To attach the lens, align its indicator line (IL) with the corresponding mark on the Skeen body. If not properly aligned, its magnets will not engage. Simply pull off to detach.
For non-contact imaging, remove the snap-on contact plate (CP) by gently pulling it off. Reattach by snapping it back into place. To remove the Spacer (S), turn it counter-clockwise and pull it off; reattach with a clockwise turn until secure.
The IceCap storage receptacle built into the charging base may also be used to store the dermoscopy lens.

Troubleshooting
Please check www.dermlite.com for the most current troubleshooting information. If your device requires servicing, visit www.dermlite.com/service or contact your local DermLite dealer.

Care and Maintenance
CAUTION: No modification of this equipment is allowed.
Your device is designed for trouble-free operation. Repairs shall be made only by qualified service personnel. It is recommended to check for correct operation of the device every six months.

Cleaning
The exterior of your device, except the optical parts, may be wiped clean with isopropyl alcohol (70% vol.) prior to use on a patient. The lens should be treated as high-quality photographic equipment and should be cleaned with standard lens cleaning equipment and protected from harmful chemicals. Do not use abrasive material on any part of the equipment or immerse the device in liquid. Do not autoclave.

Warranty: 2 years for parts and labor.

Disposal
This device contains electronics and a lithium-ion battery that must be separated for disposal and may not be disposed of with general household waste. Please observe local disposal regulations.

This set includes: DermLite Skeen (integrated touchscreen, camera, Wi-Fi, USB-C port, charging contacts, and three-button housing), dermoscopy lens (cross-polarized, non-polarized, and UV illumination, with removable spacer and snap-on faceplate), charging base, USB-C cable, power adapter, 5 IceCap covers, and microfiber cloth.

Technical Description
Visit www.dermlite.com/technical or contact your local DermLite dealer.

©2025 by DermLite LLC | 09 Dec 2025 | SK2-1701A *(English)*

инструкции

Предназначение
Това устройство е предназначено за медицински цели за осветяване на телесни повърхности. Използва се за неинвазивно визуално изследване на непокътната кожа и подпомага клиницистите в оценката и разграничаването на кожни аномалии чрез подобрена визуализация на повърхностни и подповърхностни структури.

Този продукт, работещ с батерии, е предназначен само за външна употреба от или по нареждане на медицински специалист.

Проверете правилната работа на устройството преди всяка употреба. Не използвайте, ако устройството или негови компоненти са видимо повредени.

ВНИМАНИЕ: Не гледайте директно в LED светлината. Пациентите трябва да затварят очите си по време на преглед.

В случай на сериозен инцидент при използване на това устройство, незабавно уведомете DermLite и, ако се изисква от местните разпоредби, националния здравен орган.

ВНИМАНИЕ: Не използвайте устройството в зони с риск от пожар или експлозия (напр. среди с високо съдържание на кислород).

ВНИМАНИЕ: UV светлина. Не гледайте директно към светлината.

ВНИМАНИЕ: Този продукт съдържа магнити. Не го използвайте в близост до пейсмейкъри или други устройства или предмети, чувствителни на магнитни полета.

ПРЕДУПРЕЖДЕНИЕ: Този продукт може да ви изложи на химикали, включително метиленхлорид и шестивалентен хром, които според щата Калифорния причиняват рак или репродуктивна токсичност. За повече информация посетете www.P65Warnings.ca.gov.

Електромагнитна съвместимост
Това устройство отговаря на изискванията за ниво на емисии и имунитет по EMC на стандарта IEC 60601-1-2: 2014. Емисионните характеристики на това оборудване го правят подходящ за използване в професионална здравна среда, както и в жилищна среда (CISPR 11 клас Б). Това оборудване предлага адекватна защита на радиокомуникационната услуга. В редки случаи на намеса в радиокомуникационната услуга може да се наложи потребителят да предприеме мерки за смекчаване, като например преместване или преориентиране на оборудването. ВНИМАНИЕ: Използването на това оборудване, съседно или подредено с друго оборудване, трябва да се избягва, защото това може да доведе до неправилна работа. Ако е необходимо такова използване, това оборудване и другото оборудване трябва да се наблюдават, за да се провери дали работят нормално.
ВНИМАНИЕ: Използването на аксесоари, различни от тези, предоставени от производителя на това оборудване, може да доведе до повишени електромагнитни емисии или понижен електромагнитен имунитет на това оборудване и да доведе до неправилна работа.
ВНИМАНИЕ: Преносимите радиочестотни предаватели трябва да се използват не по-малко от 30 см (12 инча) към която и да е част от устройството. В противен случай може да се влоши работата на това оборудване.
Не използвайте това устройство по време на магнитно-резонансна томография (MRI) или в среда на MRI.

Това устройство отговаря на част 15 от правилата на FCC. Работата е обвързана със следните две условия: (1) Това устройство не трябва да причинява вредни смущения и (2) трябва да приема всякакви получени смущения, включително такива, които могат да предизвикат нежелана работа. Всички промени или модификации, които не са одобрени от DermLite, могат да отменят правото на потребителя да използва устройството.

ВАЖНО: Преди първа употреба, моля заредете вътрешната литиево-йонна батерия. Вижте раздел „Батерия и зареждане“ за подробности.

Използване на DermLite Skeen
DermLite Skeen е преносим дигитален дерматоскоп с вграден дисплей, камера и осветителна система за клинично и дерматоскопско изследване на кожата и косата.
Натиснете бутона за захранване (P), за да го включите. Плъзнете нагоре, за да отключите, и следвайте инструкциите на екрана.
За клинични изображения дръжте устройството с дисплея към себе си и камерата (C) насочена към зоната за изследване.
За дерматоскопия прикрепете дерматоскопската леща (DL) и внимателно притиснете контактната пластина (CP) към кожата. За дерматоскопия без контакт премахнете пластината.
Използвайте двата бутона за действие (AB), за да превключвате между поляризирано, неполяризирано и UV осветление или за да заснемате изображения. За повече функции вижте инструкциите за софтуера на FotoFinder.
За да преминете в режим на готовност, кратко натиснете бутона за захранване или поставете устройството върху зарядната станция (CB).
За напълно изключване натиснете и задръжте бутона за захранване за 2–3 секунди и следвайте инструкциите на екрана.

IceCap® Еднократни капачки
За да подкрепите мерките за контрол на инфекциите, щракнете една от включените еднократни IceCap (IC) капачки върху монтирания контактен стъклен диск (CP). За премахване и изхвърляне просто я издърпайте.

Батерия и зареждане
След продължителна употреба, ефективността на батерията може да се влоши, което води до намален капацитет или подуване. Следете за признаци като съкратен живот на батерията, неочаквано изключване, непредсказуемо поведение или внезапна загуба на захранване. Ако това се наблюдава, спрете да използвате устройството.
За зареждане свържете предоставения USB кабел към включения адаптер и го включете или в Порта за Зареждане (PP) в долната част на Зарядната База (CB), или директно в USB порта на Skeen.
Когато използвате зарядната база, уверете се, че нейните пинове за зареждане са добре свързани. По време на зареждане индикаторната светлина (LED) мига в зелено и свети синьо при пълно зареждане. При проверка на състоянието може за кратко да мига в синьо. Ако няма захранване, LED остава изключен.

Дерматоскопска леща (DL)
Подравнете индикаторната линия (IL) на лещата с маркера върху корпуса на Skeen, за да я прикрепите. Ако не е подравнена, магнитите няма да се захванат. За сваляне — просто издърпайте.
За безконтактно изобразяване внимателно отстранете контактната пластина (CP) и я защракнете обратно за поставяне. За премахване на Спейсъра (S) завъртете обратно на часовниковата стрелка и издърпайте; за повторно поставяне завъртете по часовниковата стрелка до закрепване.
Вграденото отделение за IceCap в зарядната станция може да се използва и за съхранение на дерматоскопската леща.

Отстраняване на неизправности
Моля, посетете www.dermlite.com за най-актуалната информация относно отстраняване на неизправности. Ако устройството ви се нуждае от сервиз, посетете www.dermlite.com/service или се свържете с местния представител на DermLite.

Грижи и поддръжка
ВНИМАНИЕ: Не се допуска модифициране на това устройство.
Устройството е проектирано за безпроблемна работа. Ремонтите трябва да се извършват само от квалифициран сервизен персонал. Препоръчва се проверка на правилната работа на устройството на всеки шест месеца.

Почистване
Външната част на устройството, с изключение на оптичните части, може да се избърсва с изопропилов алкохол (70% об.) преди употреба при пациент. Обективът трябва да се третира като висококачествено фотографско оборудване – да се почиства със стандартни средства за почистване на обективи и да се пази от вредни химикали. Не използвайте абразивни материали върху която и да е част от устройството и не го потапяйте в течност. Не стерилизирайте в автоклав.

Гаранция: 2 години за части и труд.

Изхвърляне: Това устройство съдържа електроника и литиево-йонна батерия, които трябва да се изхвърлят отделно и не бива да се изхвърлят с битовите отпадъци. Моля, спазвайте местните разпоредби за изхвърляне.

Този комплект включва: DermLite Skeen (интегриран сензорен екран, камера, Wi-Fi, USB-C порт, контакти за зареждане и корпус с три бутона), дерматоскопска леща (кръстосано поляризирана, неполяризирана и UV осветеност, със сваляем дистанционер и щракваща контактна пластина), зарядна станция, USB-C кабел, адаптер, 5 IceCap капачки и микрофибърна кърпа.

Техническо описание: Посетете www.dermlite.com/technical или се свържете с местния представител на DermLite.

©2025 by DermLite LLC | 09 Dec 2025 | SK2-1701A (*Bulgarian*)

Instrukcije

Namjeravana upotreba
Ovaj uređaj je namijenjen za medicinske svrhe za osvjetljavanje tjelesnih površina. Koristi se za neinvazivni vizuelni pregled netaknute kože i pomaže kliničarima u procjeni i razlikovanju kožnih abnormalnosti poboljšavajući vizualizaciju površinskih i podzemnih struktura.

Ovaj uređaj na baterije je namijenjen isključivo za vanjsku upotrebu od strane ili prema nalogu medicinskog stručnjaka.

Provjerite ispravan rad uređaja prije svake upotrebe. Ne koristite ako uređaj ili njegovi dijelovi pokazuju vidljiva oštećenja.

UPOZORENJE: Ne gledajte direktno u LED svjetlo. Pacijenti moraju zatvoriti oči tokom pregleda.

U slučaju ozbiljnog incidenta prilikom korištenja ovog uređaja, odmah obavijestite DermLite i, ako to zahtijevaju lokalni propisi, nadležno državno zdravstveno tijelo.

UPOZORENJE: Nemojte koristiti uređaj u područjima s rizikom od požara ili eksplozije (npr. okruženje bogato kiseonikom).

PAŽNJA: UV svjetlo. Ne gledajte direktno u svjetlo.

UPOZORENJE: Ovaj proizvod sadrži magnete. Nemojte ga koristiti u blizini pejsmejkera ili drugih uređaja ili predmeta osjetljivih na magnetno polje.

UPOZORENJE: Ovaj proizvod može vas izložiti hemikalijama kao što su metilen hlorid i heksavalentni hrom, za koje je poznato u državi Kaliforniji da uzrokuju rak ili toksičnost za reprodukciju. Više informacija na www.P65Warnings.ca.gov.

Elektromagnetska kompatibilnost
Ovaj uređaj udovoljava zahtjevima za EMC emisije i imunitet standarda IEC 60601-1-2: 2014. Emisijske karakteristike ove opreme čine je pogodnom za upotrebu u profesionalnom zdravstvenom okruženju i u stambenom okruženju (CISPR 11 Klasa B). Ova oprema nudi odgovarajuću zaštitu radio-komunikacijskim uslugama. U rijetkom slučaju ometanja radiokomunikacijske usluge, korisniku će možda trebati poduzeti mjere ublažavanja, poput premještanja ili preusmjeravanja opreme. UPOZORENJE: Treba izbjegavati upotrebu ove opreme koja je u blizini ili složenu s drugom opremom, jer to može rezultirati nepravilnim radom. Ako je takva upotreba potrebna, tu opremu i drugu opremu treba promatrati kako bi se provjerilo da li normalno rade.
UPOZORENJE: Upotreba dodatne opreme osim one koju je dao proizvođač ove opreme može rezultirati povećanom elektromagnetskom emisijom ili smanjenjem elektromagnetske otpornosti ove opreme i rezultirati nepravilnim radom.
UPOZORENJE: Prijenosni RF odašiljači ne smiju se koristiti na udaljenosti većoj od 30 cm od bilo kojeg dijela uređaja. U suprotnom, može doći do degradacije performansi ove opreme.
Nemojte koristiti ovaj uređaj tokom magnetne rezonance (MRI) ili u MRI okruženju.

Ovaj uređaj je u skladu s dijelom 15 FCC pravila. Rad je podložan sljedećim uslovima: (1) Uređaj ne smije uzrokovati štetne smetnje i (2) mora prihvatiti sve primljene smetnje, uključujući one koje mogu izazvati neželjeno funkcionisanje. Sve promjene/modifikacije koje nije odobrio DermLite mogu poništiti ovlaštenje korisnika za korištenje opreme.

VAŽNO: Prije prve upotrebe, napunite internu litij-jonsku bateriju. Za više informacija pogledajte „Baterija i punjenje“.

Korištenje DermLite Skeen uređaja
DermLite Skeen je ručni digitalni dermatoskop sa integrisanim ekranom, kamerom i sistemom osvjetljenja za kliničko i dermatoskopsko snimanje kože i kose.
Pritisnite dugme za uključivanje (P) da ga uključite. Prevucite prstom prema gore da otključate i slijedite upute na ekranu.
Za kliničko snimanje držite uređaj tako da ekran bude okrenut prema vama, a kamera (C) usmjerena prema željenom području.
Za dermatoskopiju pričvrstite dermatoskopsku leću (DL) i nježno pritisnite kontaktni poklopac (CP) ravno na kožu. Za snimanje bez kontakta uklonite poklopac.
Koristite dva dugmeta za akcije (AB) za prebacivanje između polarizovanog, nepolarizovanog i UV osvjetljenja ili za snimanje slika. Za dodatne funkcije pogledajte upute za FotoFinder softver.
Za prelazak u režim mirovanja kratko pritisnite dugme za uključivanje ili stavite uređaj na punjač (CB). Za potpuno isključivanje pritisnite i držite dugme za uključivanje 2–3 sekunde i slijedite upute na ekranu.

IceCap® jednokratne kapice
Za podršku mjerama kontrole infekcija, pričvrstite jednu od priloženih jednokratnih IceCap (IC) kapica preko postavljenog staklenog kontakt diska (CP). Za uklanjanje i odlaganje jednostavno je skinite.

Baterija i punjenje
Nakon duže upotrebe, performanse baterije se mogu pogoršati, što može uzrokovati smanjeni kapacitet ili oticanje. Obratite pažnju na znakove kao što su skraćeni vijek trajanja baterije, neočekivana isključenja, nepravilan rad ili iznenadni gubitak napajanja. Ako se primijeti, prestanite koristiti uređaj.
Za punjenje, spojite priloženi USB kabl na priloženi adapter za napajanje i uključite ga u port za punjenje (PP) na dnu baze za punjenje (CB) ili direktno u USB port na uređaju Skeen.
Kod korištenja baze za punjenje, osigurajte da kontakti za punjenje dobro nalegnu. Tokom punjenja, indikatorsko svjetlo (LED) pulsira zeleno i postaje plavo kada je potpuno napunjeno. Može kratko pulsirati plavo prilikom provjere statusa napunjenosti. Ako nema napajanja, LED ostaje ugašen.

Dermatoskopska leća (DL)
Poravnajte liniju indikatora (IL) na leći s oznakom na kućištu Skeena da biste je pričvrstili. Ako nije pravilno poravnata, magneti se neće povezati. Povucite da biste je uklonili.
Za beskontaktno snimanje pažljivo uklonite kontaktni poklopac (CP) i vratite ga natrag pritiskom. Za uklanjanje distancera (S) okrenite ga u smjeru suprotnom od kazaljke na satu i povucite; za ponovno postavljanje zakrenite u smjeru kazaljke na satu dok se ne pričvrsti.
Odjeljak za pohranu IceCap ugrađen u bazu za punjenje može se koristiti i za čuvanje dermatoskopske leće.

Rješavanje problema
Za najnovije informacije o rješavanju problema posjetite www.dermlite.com. Ako vaš uređaj zahtijeva servis, posjetite www.dermlite.com/service ili kontaktirajte lokalnog DermLite distributera.

Održavanje i njega
UPOZORENJE: Nije dozvoljena nikakva modifikacija ovog uređaja.
Vaš uređaj je dizajniran za besprijekoran rad. Popravke smiju obavljati samo kvalificirani serviseri. Preporučuje se provjera ispravnog rada uređaja svakih šest mjeseci.

Čišćenje
Vanjski dio uređaja, osim optičkih dijelova, može se obrisati izopropilnim alkoholom (70%) prije upotrebe na pacijentu. Sočivo treba tretirati kao visokokvalitetnu fotografsku opremu – čistiti standardnim sredstvima za čišćenje sočiva i zaštititi od štetnih hemikalija. Ne koristite abrazivne materijale na bilo kojem dijelu uređaja i ne uranjajte ga u tečnost. Nemojte sterilizirati u autoklavu.

Garancija: 2 godine za dijelove i rad.

Odlaganje: Ovaj uređaj sadrži elektroniku i litijum-jonsku bateriju koje treba zbrinuti odvojeno i ne smiju se bacati s komunalnim otpadom. Molimo poštujte lokalne propise o odlaganju.

Ovaj set uključuje: DermLite Skeen (integrirani ekran osjetljiv na dodir, kamera, Wi-Fi, USB-C priključak, kontakti za punjenje i kućište s tri dugmeta), dermatoskopska leća (ukrštено polarizovana, nepolarizovana i UV osvjetljenje, sa uklonjivim distancerom i kontaktnom pločicom na klik), baza za punjenje, USB-C kabl, adapter, 5 IceCap poklopaca i krpica od mikrovlakana.

Tehnički opis: Posjetite www.dermlite.com/technical ili kontaktirajte lokalnog DermLite distributera.

©2025 by DermLite LLC | 09 Dec 2025 | SK2-1701A *(Bosnian)*

Instrukce

Zamýšlené použití
Toto zařízení je určeno pro lékařské účely k osvětlení povrchů těla. Používá se pro neinvazivní vizuální vyšetření neporušené kůže a pomáhá lékařům při hodnocení a rozlišení kožních abnormalit zlepšením vizualizace povrchových a podpovrchových struktur.

Tento výrobek na baterie je určen pouze k vnějšímu použití lékařem nebo na jeho pokyn.

Před každým použitím zkontrolujte správnou funkci zařízení. Nepoužívejte, pokud zařízení nebo jeho části vykazují viditelné poškození.

UPOZORNĚNÍ: Nedívejte se přímo do LED světla. Pacienti musí během vyšetření zavřít oči.

V případě vážného incidentu při použití tohoto zařízení okamžitě informujte DermLite a v případě potřeby dle místních předpisů i národní zdravotní úřad.

UPOZORNĚNÍ: Nepoužívejte zařízení v oblastech s rizikem požáru nebo výbuchu (např. prostředí s vysokým obsahem kyslíku).

UPOZORNĚNÍ: UV světlo. Nedívejte se přímo do světla.

UPOZORNĚNÍ: Tento výrobek obsahuje magnety. Nepoužívejte v blízkosti kardiostimulátorů nebo jiných zařízení či předmětů citlivých na magnetické pole.

VAROVÁNÍ: Tento výrobek vás může vystavit chemikáliím včetně dichlormethanu a šestimocného chrómu, které jsou ve státě Kalifornie známé jako karcinogenní nebo toxické pro reprodukci. Další informace naleznete na www.P65Warnings.ca.gov.

Elektromagnetická kompatibilita
Toto zařízení splňuje požadavky na úroveň EMC emisí a odolnosti podle normy IEC 60601-1-2: 2014. Díky emisním charakteristikám je toto zařízení vhodné pro použití v profesionálním zdravotnickém prostředí i v rezidenčním prostředí (CISPR 11 třída B). Toto zařízení poskytuje odpovídající ochranu radiokomunikační službě. Ve vzácných případech rušení radiokomunikační služby může být nutné, aby uživatel přijal opatření ke zmírnění, například přemístění nebo přesměrování zařízení. VAROVÁNÍ: Vyhněte se použití tohoto zařízení v sousedství nebo naložení s jiným zařízením, protože by to mohlo mít za následek nesprávný provoz. Pokud je takové použití nezbytné, mělo by se toto zařízení a ostatní zařízení sledovat, aby se ověřilo, že fungují normálně.
VAROVÁNÍ: Použití jiného příslušenství, než jaké poskytuje výrobce tohoto zařízení, může vést ke zvýšeným elektromagnetickým emisím nebo ke snížení elektromagnetické imunity tohoto zařízení a ke špatnému fungování.
VAROVÁNÍ: Přenosné RF vysílače by se neměly používat blíže než 30 cm (12 palců) k žádné části zařízení. Jinak by mohlo dojít ke snížení výkonu tohoto zařízení.
Nepoužívejte toto zařízení během magnetické rezonance (MRI) ani v prostředí MRI.

Toto zařízení vyhovuje části 15 pravidel FCC. Provoz podléhá těmto dvěma podmínkám: (1) Zařízení nesmí způsobovat škodlivé rušení a (2) musí akceptovat jakékoli rušení, včetně toho, které může způsobit nežádoucí funkci. Jakékoli změny nebo úpravy zařízení, které nejsou schváleny společností DermLite, mohou zrušit oprávnění uživatele zařízení provozovat.

DŮLEŽITÉ: Před prvním použitím nabijte interní lithium-iontovou baterii. Podrobnosti naleznete v části „Baterie a nabíjení“.

Použití zařízení DermLite Skeen
DermLite Skeen je ruční digitální dermatoskop s integrovaným displejem, kamerou a osvětlovacím systémem pro klinické a dermatoskopické vyšetření kůže a vlasů.
Stiskněte tlačítko napájení (P) pro zapnutí zařízení. Přejeďte prstem nahoru pro odemknutí a postupujte podle pokynů na obrazovce.
Pro klinické snímání držte zařízení displejem k sobě a kamerou (C) směrem k oblasti vyšetření.
Pro dermatoskopii připevněte dermatoskopický objektiv (DL) a jemně přiložte kontaktní destičku (CP) naplocho na pokožku. Pro dermatoskopii bez kontaktu destičku sejměte.
Použijte dvě akční tlačítka (AB) k přepínání mezi polarizovaným, nepolarizovaným a UV osvětlením nebo k pořizování snímků. Další informace naleznete v návodu k použití softwaru FotoFinder.
Pro režim spánku krátce stiskněte tlačítko napájení nebo umístěte zařízení na nabíjecí základnu (CB). Pro úplné vypnutí stiskněte a podržte tlačítko napájení po dobu 2–3 sekund a postupujte podle pokynů na obrazovce.

Jednorázové kryty IceCap®
Pro podporu opatření proti infekci nacvakněte jednu z přiložených jednorázových krytek IceCap (IC) na nainstalovaný skleněný kontaktní kotouč (CP). Pro odstranění a likvidaci ji jednoduše sejměte.

Baterie a nabíjení
Po dlouhodobém používání se může výkon baterie zhoršit, což způsobí snížení kapacity nebo nafouknutí. Sledujte příznaky jako je zkrácená výdrž baterie, neočekávané vypnutí, nestabilní chování nebo náhlá ztráta napájení. V takovém případě přestaňte zařízení používat.
Pro nabíjení připojte dodaný USB kabel k přiloženému napájecímu adaptéru a zapojte jej buď do nabíjecího portu (PP) na spodní straně nabíjecí základny (CB), nebo přímo do USB portu zařízení Skeen.
Při použití nabíjecí základny se ujistěte, že nabíjecí kontakty správně dosedají. Během nabíjení zeleně pulzuje kontrolka (LED) a po úplném nabití svítí modře. Při kontrole stavu nabití může krátce modře zablikat. Pokud není přítomno napájení, LED zůstává vypnutá.

Dermatoskopická čočka (DL)
Zarovnejte ukazovací čáru (IL) na čočce se značkou na těle Skeen pro její připojení. Pokud není správně zarovnána, magnety se nezapojí. Pro odpojení jednoduše zatáhněte. Pro bezkontaktní snímání jemně sejměte kontaktní destičku (CP) a nacvakněte ji zpět pro opětovné připojení. K odstranění distanční vložky (S) otočte proti směru hodinových ručiček a vytáhněte; pro opětovné nasazení otočte ve směru hodinových ručiček, dokud se nezajistí.
Vestavěný držák IceCap v nabíjecí stanici lze také použít pro uložení dermatoskopické čočky.

Řešení problémů
Navštivte www.dermlite.com, kde najdete aktuální informace o řešení problémů. Pokud zařízení vyžaduje servis, navštivte www.dermlite.com/service nebo kontaktujte místního prodejce DermLite.

Údržba a péče
UPOZORNĚNÍ: Úpravy tohoto zařízení nejsou povoleny.
Vaše zařízení je navrženo pro bezproblémový provoz. Opravy smí provádět pouze kvalifikovaný servisní personál. Doporučuje se kontrola správné funkce zařízení každých šest měsíců.

Čištění
Vnější část zařízení, s výjimkou optických částí, lze před použitím na pacientovi otřít izopropylalkoholem (70 % obj.). Čočka by měla být ošetřována jako kvalitní fotografické vybavení – čistit standardními prostředky na čočky a chránit před škodlivými chemikáliemi. Nepoužívejte abrazivní materiály a neponořujte zařízení do tekutiny. Nesterilizujte v autoklávu.

Záruka: 2 roky na díly a práci.

Likvidace: Toto zařízení obsahuje elektroniku a lithiovou baterii, které je nutné likvidovat odděleně a nesmí se vyhazovat do běžného komunálního odpadu. Dodržujte prosím místní předpisy pro likvidaci.

Tato sada obsahuje: DermLite Skeen (integrovaný dotykový displej, kamera, Wi-Fi, USB-C port, nabíjecí kontakty a tříknoflíkové tělo), dermatoskopická čočka (křížově polarizované, nepolarizované a UV osvětlení, s odnímatelným mezikroužkem a nacvakávací kontaktní destičkou), nabíjecí základnu, USB-C kabel, napájecí adaptér, 5 krytů IceCap a utěrku z mikrovlákna.

Technický popis: Navštivte www.dermlite.com/technical nebo kontaktujte místního prodejce DermLite.

©2025 by DermLite LLC | 09 Dec 2025 | SK2-1701A (*Czech*)

Instruktioner

Anvendelsesformål
Denne enhed er beregnet til medicinske formål til at belyse kropsoverflader. Det bruges til ikke-invasiv visuel undersøgelse af intakt hud.

Dette batteridrevne produkt er kun til udvendig brug af eller efter anvisning fra en sundhedsfaglig person.

Kontroller, at enheden fungerer korrekt før hver brug. Brug ikke enheden, hvis den eller dens dele viser synlige skader.

ADVARSEL: Kig ikke direkte ind i LED-lyset. Patienter skal lukke øjnene under undersøgelsen.

Ved en alvorlig hændelse i forbindelse med brug af denne enhed, underret straks DermLite og, hvis det kræves af lokale regler, din nationale sundhedsmyndighed.

ADVARSEL: Brug ikke enheden i områder med brand- eller eksplosionsfare.

Forsigtig: Se ikke direkte på UV-lys.

ADVARSEL: Dette produkt indeholder magneter. Undgå brug nær pacemakere.

ADVARSEL: Dette produkt kan udsætte dig for kemikalier, herunder methylenchlorid og hexavalent krom, som staten Californien kender til at forårsage kræft eller reproduktionstoksicitet. For mere information, gå til www.P65Warnings.ca.gov.

Elektromagnetisk kompatibilitet
Dette udstyr opfylder kravene til EMC-emissioner og immunitetsniveauer i standarden IEC 60601-1-2:2014. Udstyrets emissionsegenskaber gør det egnet til brug i både professionelle sundhedsmiljøer og i boliger (CISPR 11 Klasse B). Dette udstyr giver tilstrækkelig beskyttelse mod radiokommunikationstjenester. I sjældne tilfælde af forstyrrelser af radiokommunikationstjenester kan det være nødvendigt for brugeren at iværksætte afhjælpende foranstaltninger, såsom at flytte eller ændre retningen på udstyret.
ADVARSEL: Brug af dette udstyr tæt på eller stablet sammen med andet udstyr bør undgås, da det kan medføre forkert funktion. Hvis sådan brug er nødvendig, bør både dette udstyr og det andet udstyr overvåges for at sikre, at de fungerer normalt.
ADVARSEL: Brug af tilbehør, der ikke leveres af udstyrets producent, kan medføre øgede elektromagnetiske emissioner eller nedsat elektromagnetisk immunitet og dermed føre til forkert funktion.
ADVARSEL: Bærbare RF-sendere bør ikke anvendes nærmere end 30 cm (12 tommer) på nogen del af enheden. Ellers kan udstyrets ydeevne blive forringet.
Brug ikke denne enhed under magnetisk resonansbilleddannelse (MRI) eller i et MR-miljø.

Denne enhed overholder reglerne i afsnit 15 i FCC. Brug af enheden er underlagt følgende to betingelser: (1) Denne enhed forårsager ikke skadelig interferens og (2) enheden skal acceptere al modtaget interferens, inklusiv interferens der kan forårsage uønsket drift.
Eventuelle ændringer/modifikationer af dette udstyr, der ikke er godkendt af DermLite, kan annullere brugerens ret til at betjene udstyret.

Vigtigt: Før første ibrugtagning skal det indvendige litium-ionbatteri oplades.
Se ”batteri og opladning” for yderligere oplysninger.

Brug af DermLite Skeen
DermLite Skeen er en håndholdt digital dermatoskop med integreret skærm, kamera og lyssystem til klinisk og dermatoskopisk undersøgelse af hud og hår.
Tryk på tænd/sluk-knappen (P) for at tænde enheden. Stryg opad for at låse op og følg instruktionerne på skærmen.
Til klinisk billedoptagelse holdes enheden med skærmen mod dig og kameraet (C) pegende på området.
Til dermatoskopi fastgør linsen (DL) og placér kontaktpladen (CP) fladt mod huden. Fjern pladen for dermatoskopi uden kontakt.
Brug de to handlingsknapper (AB) til at skifte mellem polariseret, ikke-polariseret og UV-lys eller tage billeder. Se FotoFinder-softwarevejledningen for flere funktioner.
For standby-tilstand skal du trykke kort på tænd/sluk-knappen eller placere enheden på opladningsbasen (CB). For at slukke helt skal du trykke og holde tænd/sluk-knappen nede i 2–3 sekunder og følge instruktionerne på skærmen.

Iskappe®
For at forebygge infektioner kan en af de medfølgende engangsiskapper (IC) lægges over den installerede frontplade (CP).

Batteri og opladning
Efter længere tids brug kan batteriets ydeevne forringes, hvilket kan medføre reduceret kapacitet eller opsvulmen. Vær opmærksom på tegn såsom forkortet batterilevetid, uventede nedlukninger, ustabil opførsel eller pludseligt strømtab. Hvis sådanne tegn observeres, skal du straks stoppe med at bruge enheden.

For at oplade, tilslut det medfølgende USB-kabel til den medfølgende strømforsyning og sæt det enten i opladningsporten (PP) i bunden af opladningsbasen (CB) eller direkte i Skeens USB-port.

Når du bruger opladningsbasen, skal du sikre, at dens opladningsstifter har korrekt kontakt. Under opladning blinker indikatorlampen (LED) grønt og lyser fast blåt, når opladningen er fuldført.

Dermatoskoplinse (DL)
Tilslut linsen ved at justere indikatorlinjen (IL) med mærket på Skeen-enheden. Hvis den ikke er korrekt justeret, aktiveres magneterne ikke. Træk blot for at fjerne den.
Fjern snap-on kontaktpladen (CP) forsigtigt for kontaktfri billedoptagelse og klik den på igen for at fastgøre. For at fjerne afstandsstykket (S) drejes mod uret og trækkes af; sæt det på igen ved at dreje med uret, indtil det sidder fast.
IceCap-holderen i opladningsbasen kan også bruges til opbevaring af dermatoskoplinsen.

Fejlfinding
Se www.dermlite.com for de mest aktuelle oplysninger om fejlfinding. Hvis enheden har brug for service, besøg www. dermlite.com/service eller kontakt din lokale DermLite forhandler.

Pleje og vedligeholdelse
ADVARSEL: Ingen ændringer af dette udstyr er tilladt.
Din enhed er designet til problemfri drift. Reparationer må kun udføres af kvalificeret servicepersonale.

Før det bruges på en patient, kan det ydre af din enhed (undtagen de optiske dele) aftørres med isopropylalkohol (70% vol.). Objektivet skal behandles som fotografisk udstyr i høj kvalitet og skal rengøres med standard linserengøringsudstyr og beskyttes mod skadelige kemikalier. Brug ikke slibende rengøringsmidler eller nedsænk enheden i væske. Autoklaver ikke.

Garanti: 2 år på dele og arbejdsløn.

Bortskaffelse
Denne enhed indeholder elektronik og et litium-ionbatteri, som skal adskilles inden bortskaffelsen. Ingen af delene må bortskaffes sammen med almindeligt husholdningsaffald. De lokale retningslinjer for bortskaffelse skal overholdes.

Sættet indeholder: DermLite Skeen (integreret touchskærm, kamera, Wi-Fi, USB-C port, opladningskontakter og hus med tre knapper), dermatoskoplinse (kryds-polariseret, ikke-polariseret og UV-lys, med aftagelig afstandsstykke og klik-på kontaktplade), ladestation, USB-C kabel, strømforsyning, 5 IceCap dæksler og mikrofiberklud.

Teknisk beskrivelse
Besøg www.dermlite.com/technical/ eller kontakt din lokale DermLite forhandler.

©2025 by DermLite LLC | 09 Dec 2025 | SK2-1701A *(Danish)*

Anleitung

Verwendungszweck
Dieses Gerät ist für medizinische Zwecke zur Beleuchtung von Körperoberflächen vorgesehen. Es wird für die nicht-invasive visuelle Untersuchung intakter Haut verwendet und unterstützt Kliniker bei der Beurteilung und Differenzierung von Hautanomalien durch verbesserte Visualisierung von Oberflächen- und Unterstrukturen.

Dieses batteriebetriebene Produkt ist nur zur äußeren Anwendung durch oder auf Anweisung eines Arztes bestimmt.

Überprüfen Sie vor jeder Verwendung die ordnungsgemäße Funktion des Geräts. Verwenden Sie es nicht, wenn das Gerät oder seine Komponenten sichtbare Schäden aufweisen.

ACHTUNG: Nicht direkt in das LED-Licht schauen. Patienten müssen während der Untersuchung die Augen schließen.

Im Falle eines schwerwiegenden Vorfalls mit diesem Gerät benachrichtigen Sie bitte umgehend DermLite und, falls dies von den örtlichen Vorschriften verlangt wird, Ihre nationale Gesundheitsbehörde.

ACHTUNG: Verwenden Sie das Gerät nicht in Bereichen mit Brand- oder Explosionsgefahr (z. B. sauerstoffreiche Umgebung).

VORSICHT: UV-Licht. Nicht direkt ins Licht schauen.

ACHTUNG: Dieses Produkt enthält Magnete. Nicht in der Nähe von Herzschrittmachern oder anderen magnetisch empfindlichen Geräten oder Gegenständen verwenden.

WARNUNG: Dieses Produkt kann Sie Chemikalien wie Methylenchlorid und Chrom(VI) aussetzen, die im US-Bundesstaat Kalifornien als krebserregend oder reproduktionstoxisch bekannt sind. Weitere Informationen unter www.P65Warnings.ca.gov.

Elektromagnetische Verträglichkeit
Dieses Gerät erfüllt die Anforderungen an die EMV-Emissionen und die Störfestigkeit der Norm IEC 60601-1-2: 2014. Aufgrund der Emissionseigenschaften dieses Geräts eignet es sich sowohl für den Einsatz im professionellen Gesundheitswesen als auch im Wohnbereich (CISPR 11 Klasse B). Dieses Gerät bietet einen angemessenen Schutz für Funkkommunikationsdienste. In dem seltenen Fall einer Störung des Funkkommunikationsdienstes muss der Benutzer möglicherweise Maßnahmen zur Schadensbegrenzung ergreifen, z. B. das Verschieben oder Neuausrichten von Geräten. WARNUNG: Die Verwendung dieses Geräts neben oder gestapelt mit anderen Geräten sollte vermieden werden, da dies zu Fehlfunktionen führen kann. Wenn eine solche Verwendung erforderlich ist, sollten dieses Gerät und die anderen Geräte beobachtet werden, um sicherzustellen, dass sie normal funktionieren.
WARNUNG: Die Verwendung von anderem Zubehör als dem vom Hersteller dieses Geräts bereitgestellten kann zu erhöhten elektromagnetischen Emissionen oder einer verminderten elektromagnetischen Störfestigkeit dieses Geräts führen und zu einem fehlerhaften Betrieb führen.
WARNUNG: Tragbare HF-Sender sollten nicht näher als 30 cm (12 Zoll) an einem Teil des Geräts verwendet werden. Andernfalls kann es zu einer Verschlechterung der Leistung dieses Geräts kommen.
Verwenden Sie dieses Gerät nicht während einer Magnetresonanztomographie (MRT) oder in einer MRT-Umgebung.

Dieses Gerät entspricht Teil 15 der FCC-Vorschriften. Der Betrieb unterliegt den folgenden zwei Bedingungen: (1) Dieses Gerät darf keine schädlichen Störungen verursachen und (2) es muss empfangene Störungen akzeptieren, einschließlich solcher, die eine unerwünschte Funktion verursachen können. Jegliche Änderungen/Modifikationen an diesem Gerät, die nicht von DermLite genehmigt wurden, können die Berechtigung des Benutzers zum Betrieb des Geräts ungültig machen.

WICHTIG: Laden Sie vor der ersten Verwendung den internen Lithium-Ionen-Akku auf. Weitere Informationen finden Sie unter „Akku und Laden“.

Verwendung Ihres DermLite Skeen
Das DermLite Skeen ist ein tragbares digitales Dermatoskop mit integriertem Display, Kamera und Beleuchtungssystem für klinische und dermatoskopische Haut- und Haaraufnahmen. Drücken Sie die Ein-/Aus-Taste (P), um das Gerät einzuschalten. Wischen Sie nach oben, um es zu entsperren, und folgen Sie den Anweisungen auf dem Bildschirm.
Für klinische Aufnahmen halten Sie das Gerät so, dass das Display zu Ihnen zeigt und die Kamera (C) auf die zu untersuchende Stelle gerichtet ist.
Für die Dermatoskopie befestigen Sie die Dermatoskoplinse (DL) und legen Sie die Kontaktplatte (CP) sanft flach auf die Haut. Für kontaktlose Dermatoskopie entfernen Sie die Platte.
Verwenden Sie die beiden Aktionstasten (AB), um zwischen polarisiertem, unpolarisiertem und UV-Licht zu wechseln oder Bilder aufzunehmen. Weitere Funktionen finden Sie in der Anleitung zur FotoFinder-Software.
Zum Standby-Modus drücken Sie kurz die Ein-/Aus-Taste oder stellen das Gerät auf die Ladestation (CB). Zum vollständigen Ausschalten drücken und halten Sie die Ein-/Aus-Taste für 2–3 Sekunden und folgen Sie den Anweisungen auf dem Bildschirm.

IceCap® Einwegkappen
Zur Unterstützung Ihrer Infektionsschutzmaßnahmen setzen Sie eine der beiliegenden IceCap (IC) Einwegkappen auf die installierte Kontaktscheibe (CP). Zum Entfernen und Entsorgen einfach abziehen.

Batterie und Aufladen
Nach längerer Nutzung kann sich die Leistung der Batterie verschlechtern, was zu verminderter Kapazität oder Aufblähung führen kann. Achten Sie auf Anzeichen wie verkürzte Akkulaufzeit, unerwartete Abschaltungen, unregelmäßiges Verhalten oder plötzlichen Stromverlust. Falls beobachtet, stellen Sie die Nutzung des Geräts ein.
Zum Laden verbinden Sie das mitgelieferte USB-Kabel mit dem beiliegenden Netzadapter und stecken Sie es entweder in den Ladeanschluss (PP) an der Unterseite der Ladestation (CB) oder direkt in den USB-Anschluss von Skeen.
Bei Verwendung der Ladestation stellen Sie sicher, dass die Ladekontakte ordnungsgemäß verbunden sind. Während des Ladevorgangs pulsiert die Anzeigeleuchte (LED) grün und leuchtet konstant blau, sobald sie vollständig geladen ist. Bei Statusüberprüfung kann sie kurz blau pulsieren. Bei fehlender Stromversorgung bleibt die LED aus.

Dermatoskoplinse (DL)
Richten Sie die Markierungslinie (IL) der Linse an der Markierung des Skeen-Gehäuses aus, um sie zu befestigen. Wenn sie nicht ausgerichtet ist, greifen die Magnete nicht. Ziehen Sie zum Entfernen einfach ab.
Für kontaktlose Aufnahmen entfernen Sie die Kontaktplatte (CP) vorsichtig und setzen sie zum Wiedereinsetzen durch Aufdrücken wieder auf.
Entfernen Sie den Abstandshalter (S), indem Sie ihn gegen den Uhrzeigersinn drehen und abziehen; zum Wiedereinsetzen im Uhrzeigersinn drehen, bis er einrastet.
Das IceCap-Fach in der Ladestation kann ebenfalls zur Aufbewahrung der Dermatoskoplinse verwendet werden.

Fehlerbehebung
Bitte besuchen Sie www.dermlite.com für die aktuellsten Informationen zur Fehlerbehebung. Wenn Ihr Gerät gewartet werden muss, besuchen Sie www.dermlite.com/service oder wenden Sie sich an Ihren lokalen DermLite-Händler.

Pflege und Wartung
ACHTUNG: Eine Modifikation dieses Geräts ist nicht erlaubt.
Ihr Gerät ist für störungsfreien Betrieb konzipiert. Reparaturen dürfen nur von qualifiziertem Fachpersonal durchgeführt werden. Es wird empfohlen, die ordnungsgemäße Funktion des Geräts alle sechs Monate zu überprüfen.

Reinigung
Die Außenseite des Geräts, mit Ausnahme der optischen Teile, kann vor der Anwendung am Patienten mit Isopropylalkohol (70 Vol.-%) abgewischt werden. Die Linse sollte wie hochwertiges fotografisches Equipment behandelt, mit Standard-Linsenreinigern gereinigt und vor schädlichen Chemikalien geschützt werden. Verwenden Sie keine scheuernden Materialien und tauchen Sie das Gerät nicht in Flüssigkeiten. Nicht autoklavierbar.

Garantie: 2 Jahre auf Teile und Arbeit.

Entsorgung: Dieses Gerät enthält Elektronik und einen Lithium-Ionen-Akku, die getrennt entsorgt werden müssen und nicht mit dem Hausmüll entsorgt werden dürfen. Bitte beachten Sie die örtlichen Entsorgungsvorschriften.

Dieses Set enthält: DermLite Skeen (integrierter Touchscreen, Kamera, WLAN, USB-C-Anschluss, Ladekontakte und Gehäuse mit drei Tasten), Dermatoskoplinse (kreuzpolarisiertes, unpolarisiertes und UV-Licht, mit abnehmbarem Abstandshalter und aufsteckbarer Kontaktplatte), Ladestation, USB-C-Kabel, Netzadapter, 5 IceCap-Abdeckungen und Mikrofasertuch.

Technische Beschreibung: Besuchen Sie www.dermlite.com/technical oder wenden Sie sich an Ihren lokalen DermLite-Händler.

©2025 by DermLite LLC | 09 Dec 2025 | SK2-1701A (*German*)

Juhised

Eesmärgipärane kasutus
See seade on mõeldud meditsiinilistel eesmärkidel kehapindade valgustamiseks. Seda kasutatakse terve naha mitteinvasiivseks visuaalseks uurimiseks ning see aitab kliinikutel hinnata ja eristada nahakahjustusi, parandades pinnaliste ja süvakihtide nähtavust.

See patareitoitel toode on mõeldud ainult väliseks kasutamiseks meditsiinitöötaja poolt või tema juhendamisel.

Kontrollige seadme töökorras olekut enne igat kasutamist. Ärge kasutage, kui seadmel või selle osadel on nähtavaid kahjustusi.

ETTEVAATUST: Ärge vaadake otse LED-valgusesse. Patsientidel tuleb uuringu ajal silmad sulgeda.

Tõsise vahejuhtumi korral selle seadme kasutamisel teavitage viivitamata DermLite'i ja vajadusel vastavalt kohalikele eeskirjadele oma riiklikku tervishoiuametit.

ETTEVAATUST: Ärge kasutage seadet tule- või plahvatusohuga aladel (nt hapnikurikas keskkond).

ETTEVAATUST: UV valgus. Ärge vaadake otse valgusesse.

ETTEVAATUST: See toode sisaldab magneteid. Ärge kasutage südamestimulaatorite ega muude magnetväljade suhtes tundlike seadmete või esemete läheduses.

HOIATUS: See toode võib teid paljastada kemikaalidele nagu metüleenkloriid ja kuuevalentne kroom, mis California osariigis on teadaolevalt kantserogeensed või kahjustavad paljunemisvõimet. Lisateave: www.P65Warnings.ca.gov.

Elektromagnetiline ühilduvus
See seade vastab standardi IEC 60601-1-2: 2014 EMC emissiooni ja häirekindluse taseme nõuetele. Selle seadme heiteomadused muudavad selle kasutamiseks nii professionaalses tervishoiukeskkonnas kui ka elamukeskkonnas (CISPR 11 klass B). See seade pakub raadiosideteenusele piisavat kaitset. Raadiosideteenuse häirete harvadel juhtudel võib kasutaja vajada leevendusmeetmeid, näiteks seadme ümberpaigutamist või ümberorienteerimist.
HOIATUS: Selle seadme kasutamist teiste seadmete läheduses või nendega koos virnastamisel tuleks vältida, kuna see võib põhjustada vale kasutamist. Kui selline kasutamine on vajalik, tuleks seda varustust ja muid seadmeid jälgida, et kontrollida, kas need töötavad normaalselt.
HOIATUS. Lisaseadmete, välja arvatud selle seadme tootja poolt pakutavate tarvikute kasutamine võib põhjustada selle seadme elektromagnetilise kiirguse suurenemist või selle elektromagnetilise häirekindluse vähenemist ja selle vale kasutamist.
HOIATUS. Portatiivseid raadiosaatjaid ei tohiks kasutada seadme mis tahes osale lähemal kui 30 cm (12 tolli). Vastasel korral võib selle seadme jõudlus halveneda.
Ärge kasutage seda seadet magnetresonantstomograafia (MRI) ajal ega MRI-keskkonnas.

See seade vastab FCC reeglite osa 15 nõuetele. Kasutamine on lubatud järgmistel tingimustel: (1) seade ei tohi põhjustada kahjulikke häireid ja (2) seade peab vastu võtma kõik häired, sealhulgas need, mis võivad põhjustada soovimatut toimimist. DermLite'i poolt heaks kiitmata muudatused võivad tühistada kasutaja õiguse seadet kasutada.

TÄHTIS: Enne esmakordset kasutamist laadige sisemine liitiumioonaku. Üksikasju vt jaotisest „Aku ja laadimine".

DermLite Skeen'i kasutamine
DermLite Skeen on käeshoitav digitaalne dermatoskoop, millel on integreeritud ekraan, kaamera ja valgustussüsteem naha ja juuste kliiniliseks ja dermatoskoopiliseks uurimiseks.
Seadme sisselülitamiseks vajutage toitenuppu (P). Libistage ekraani alt üles, et avada ja järgige ekraanil kuvatavaid juhiseid.
Kliinilisteks piltideks hoidke seadet nii, et ekraan oleks teie poole ja kaamera (C) suunatud uuritavale alale.
Dermatoskoopiaks kinnitage dermatoskoobi lääts (DL) ja asetage klõpsuga kontaktplaat (CP) õrnalt nahale. Kontaktivaba dermatoskoopia jaoks eemaldage kontaktplaat.
Kasutage kahte toimingunuppu (AB), et lülituda polariseeritud, mittepolariseeritud ja UV-valgustuse vahel või teha pilte. Täiendavate funktsioonide jaoks vaadake FotoFinder tarkvara juhiseid.
Standby-režiimi sisenemiseks vajutage lühidalt toitenuppu või asetage seade laadimisalusele (CB). Seadme täielikuks väljalülitamiseks vajutage ja hoidke toitenuppu all 2–3 sekundit ning järgige ekraanil kuvatavaid juhiseid.

IceCap® ühekordsed katted
Infektsioonikontrolli toetamiseks kinnitage üks kaasasolevatest IceCap (IC) ühekordsetest katetest paigaldatud klaaskontaktplaadile (CP). Eemaldamiseks ja hävitamiseks tõmmake see lihtsalt ära.

Aku ja laadimine
Pikaajalise kasutamise järel võib aku jõudlus halveneda, põhjustades mahutavuse vähenemist või paisumist. Jälgige märke nagu lühenenud aku tööiga, ootamatu väljalülitumine, ebastabiilne käitumine või järsk toitekaotus. Kui neid esineb, lõpetage seadme kasutamine.
Laadimiseks ühendage kaasasolev USB-kaabel komplekti kuuluva vooluadapteriga ja sisestage see kas laadimispessa (PP) laadimisaluse (CB) allosas või otse Skeeni USB-porti.
Laadimisalust kasutades veenduge, et selle laadimiskontaktid oleksid korralikult ühendatud. Laadimise ajal vilgub indikaatorlamp (LED) roheliselt ja muutub täielikult siniseks, kui aku on täis. Laadimisoleku kontrollimisel võib see lühidalt siniselt vilkuda. Kui voolu pole, jääb LED välja.

Dermatoskoopiline lääts (DL)
Joondage läätse indikaatorjoon (IL) Skeen-korpuse märgiga, et kinnitada lääts. Kui see pole õigesti joondatud, magnetid ei kinnitu. Eemaldamiseks lihtsalt tõmmake.
Kontaktivabaks pildistamiseks eemaldage ettevaatlikult klõpsatav kontaktplaat (CP) ja kinnitage see uuesti klõpsates. Spaceri (S) eemaldamiseks keerake seda vastupäeva ja tõmmake ära; kinnitamiseks keerake päripäeva, kuni see kinnitub.
Laadimisaluse IceCap hoidikut saab samuti kasutada dermatoskoobiläätse hoidmiseks.

Tõrkeotsing
Uusima tõrkeotsingu teabe leiate aadressilt www.dermlite.com. Kui teie seade vajab hooldust, külastage www.dermlite.com/service või võtke ühendust kohaliku DermLite edasimüüjaga.

Hooldus ja kasutamine
ETTEVAATUST: Selle seadme muutmine ei ole lubatud.
Teie seade on loodud probleemivabaks kasutamiseks. Remonti tohib teha ainult kvalifitseeritud tehnik. Soovitatav on seadme toimimist kontrollida iga kuue kuu tagant.

Puhastamine
Seadme välispinda, välja arvatud optilisi osi, võib enne patsiendil kasutamist puhastada isopropüülalkoholiga (70% mahust). Objektiivi tuleks käsitleda nagu kvaliteetset fotograafiavarustust – puhastada standardsete vahenditega ja kaitsta kahjustavate kemikaalide eest. Ärge kasutage abrasiivseid materjale ega kastke seadet vedelikku. Ärge steriliseerige autoklaavis.

Garantii: 2 aastat varuosadele ja tööle.

Käitlemine: Seade sisaldab elektroonikat ja liitiumioonakut, mis tuleb käidelda eraldi ega tohi sattuda olmeprügisse. Palun järgige kohalikke jäätmekäitluseeskirju.

Komplekt sisaldab: DermLite Skeen (integreeritud puuteekraan, kaamera, Wi-Fi, USB-C port, laadimiskontaktid ja kolme nupuga korpus), dermatoskoobilääts (ristpolariseeritud, mittepolariseeritud ja UV-valgustus, eemaldatava vahetüki ja klõpsatava kontaktplaadiga), laadimisalus, USB-C kaabel, vooluadapter, 5 IceCap katet ja mikrokiudlapp.

Tehniline kirjeldus: Külastage www.dermlite.com/technical või võtke ühendust kohaliku DermLite edasimüüjaga.

©2025 by DermLite LLC | 09 Dec 2025 | SK2-1701A *(Estonian)*

Instrucciones

Uso previsto
Este dispositivo está destinado a fines médicos para iluminar superficies corporales. Se utiliza para el examen visual no invasivo de la piel intacta y ayuda a los clínicos a evaluar y diferenciar anomalías cutáneas mediante la mejora de la visualización de las estructuras superficiales y subyacentes.

Este producto a batería está destinado solo para uso externo por o bajo indicación de un profesional médico.

Verifique el correcto funcionamiento del dispositivo antes de cada uso. No lo utilice si el dispositivo o sus componentes presentan daños visibles.

PRECAUCIÓN: No mire directamente a la luz LED. Los pacientes deben cerrar los ojos durante los exámenes.

En caso de un incidente grave con el uso de este dispositivo, notifique inmediatamente a DermLite y, si lo requieren las normativas locales, a la autoridad sanitaria nacional.

PRECAUCIÓN: No utilice el dispositivo en áreas con riesgo de incendio o explosión (p. ej., entornos ricos en oxígeno).

PRECAUCIÓN: Luz UV. No mire directamente la luz.

PRECAUCIÓN: Este producto contiene imanes. No lo use cerca de marcapasos u otros dispositivos o elementos sensibles a los campos magnéticos.

ADVERTENCIA: Este producto puede exponerlo a productos químicos como el cloruro de metileno y el cromo hexavalente, que el estado de California reconoce como causantes de cáncer o toxicidad reproductiva. Más información en www.P65Warnings.ca.gov.

Compatibilidad electromagnética
Este dispositivo cumple con los requisitos de nivel de emisiones e inmunidad EMC de la norma IEC 60601-1-2: 2014. Las características de emisión de este equipo lo hacen adecuado para su uso en entornos de atención médica profesional y residencial (CISPR 11 Clase B). Este equipo ofrece protección adecuada para el servicio de comunicación por radio. En el raro caso de interferencia en el servicio de comunicación por radio, el usuario podría necesitar tomar medidas de mitigación, como reubicar o reorientar el equipo. ADVERTENCIA: Debe evitarse el uso de este equipo adyacente o apilado con otro equipo, ya que podría provocar un funcionamiento incorrecto. Si dicho uso es necesario, este equipo y el otro equipo deben observarse para verificar que están funcionando normalmente.
ADVERTENCIA: El uso de accesorios distintos a los proporcionados por el fabricante de este equipo podría provocar un aumento de las emisiones electromagnéticas o una disminución de la inmunidad electromagnética de este equipo y un funcionamiento incorrecto.
ADVERTENCIA: Los transmisores de RF portátiles no deben usarse a menos de 30 cm (12 pulgadas) de cualquier parte del dispositivo. De lo contrario, podría producirse una degradación del rendimiento de este equipo.
No utilice este dispositivo durante una resonancia magnética (MRI) ni en un entorno de MRI.

Este dispositivo cumple con la parte 15 de las normas de la FCC. Su funcionamiento está sujeto a las siguientes dos condiciones: (1) Este dispositivo no debe causar interferencias perjudiciales y (2) debe aceptar cualquier interferencia recibida, incluso si puede causar un funcionamiento no deseado. Cualquier cambio o modificación del equipo no aprobada por DermLite podría anular la autoridad del usuario para operar el equipo.

IMPORTANTE: Antes del primer uso, cargue la batería interna de iones de litio. Consulte la sección “Batería y carga” para más detalles.

Uso de su DermLite Skeen
DermLite Skeen es un dermatoscopio digital portátil con pantalla, cámara y sistema de iluminación integrados para la captura clínica y dermatoscópica de piel y cabello.
Pulse el botón de encendido (P) para encenderlo. Deslice hacia arriba para desbloquear y siga las instrucciones en pantalla.
Para imágenes clínicas, sostenga el dispositivo con la pantalla hacia usted y la cámara (C) apuntando al área a examinar.
Para dermatoscopia, acople la lente dermatoscópica (DL) y coloque suavemente la placa de contacto (CP) contra la piel. Para dermatoscopia sin contacto, retire la placa.
Utilice los dos botones de acción (AB) para alternar entre luz polarizada, no polarizada y UV, o para capturar imágenes. Para más funciones, consulte las instrucciones del software FotoFinder.
Para entrar en modo de espera, pulse brevemente el botón de encendido o coloque el dispositivo sobre la base de carga (CB). Para apagarlo completamente, mantenga pulsado el botón de encendido durante 2–3 segundos y siga las instrucciones en pantalla.

Cubiertas desechables IceCap®
Para apoyar sus medidas de control de infecciones, encaje una de las cubiertas desechables IceCap (IC) incluidas sobre la placa de contacto de vidrio instalada (CP). Para retirar y desechar, simplemente tire de ella.

Batería y carga
Tras un uso prolongado, el rendimiento de la batería puede degradarse, causando una reducción en la capacidad o hinchazón. Esté atento a signos como menor duración de batería, apagados inesperados, comportamiento errático o pérdida repentina de energía. Si se observa alguno de estos, deje de usar el dispositivo.
Para cargar, conecte el cable USB suministrado al adaptador de corriente incluido y enchúfelo en el Puerto de Carga (PP) en la base de carga (CB) o directamente al puerto USB de Skeen.
Si utiliza la base de carga, asegúrese de que los pines de carga hagan contacto adecuado. Durante la carga, la luz indicadora (LED) parpadea en verde y se vuelve azul fija cuando la batería está completamente cargada. Puede parpadear brevemente en azul al comprobar el estado de carga. Si no hay suministro de energía, el LED permanecerá apagado.

Lente de dermatoscopia (DL)
Alinee la línea indicadora (IL) de la lente con la marca correspondiente en el cuerpo de Skeen para fijarla. Si no está alineada, los imanes no se acoplarán. Tire suavemente para soltarla.
Para imágenes sin contacto, retire la placa de contacto (CP) tirando suavemente y vuelva a colocarla presionándola. Para quitar el Espaciador (S), gírelo en sentido antihorario y tire; vuelva a colocarlo girándolo en sentido horario hasta que quede firme.
El compartimento IceCap integrado en la base de carga también puede utilizarse para guardar la lente de dermatoscopia.

Solución de problemas
Consulte www.dermlite.com para obtener la información más reciente sobre resolución de problemas. Si su dispositivo necesita servicio, visite www.dermlite.com/service o contacte a su distribuidor local de DermLite.

Cuidado y mantenimiento
PRECAUCIÓN: No se permite la modificación de este equipo.
Su dispositivo está diseñado para un funcionamiento sin problemas. Las reparaciones deben ser realizadas solo por personal de servicio calificado. Se recomienda verificar su funcionamiento correcto cada seis meses.

Limpieza
El exterior del dispositivo, excepto las partes ópticas, puede limpiarse con alcohol isopropílico (70 % vol.) antes de usarlo en un paciente. El lente debe tratarse como un equipo fotográfico de alta calidad – limpiarse con materiales estándar para lentes y mantenerse protegido de químicos dañinos. No utilice materiales abrasivos ni sumerja el dispositivo en líquido. No esterilizar en autoclave.

Garantía: 2 años para piezas y mano de obra.

Eliminación: Este dispositivo contiene componentes electrónicos y una batería de iones de litio que deben eliminarse por separado y no deben desecharse con los residuos domésticos. Por favor, observe las normativas locales de eliminación.

Este set incluye: DermLite Skeen (pantalla táctil integrada, cámara, Wi-Fi, puerto USB-C, contactos de carga y carcasa con tres botones), lente de dermatoscopia (iluminación polarizada cruzada, no polarizada y UV, con separador extraíble y placa de contacto a presión), base de carga, cable USB-C, adaptador de corriente, 5 cubiertas IceCap y paño de microfibra.

Descripción técnica: Visite www.dermlite.com/technical o contacte a su distribuidor local de DermLite.

©2025 by DermLite LLC | 09 Dec 2025 | SK2-1701A (*Spanish*)

Instructions

Usage prévu
Cet appareil est destiné à des fins médicales pour éclairer les surfaces corporelles. Il est utilisé pour l'examen visuel non invasif de la peau intacte et aide les cliniciens à évaluer et différencier les anomalies cutanées en améliorant la visualisation des structures superficielles et sous-cutanées.

Ce produit à piles est destiné uniquement à un usage externe par ou sur ordre d'un professionnel de santé.

Vérifiez le bon fonctionnement de l'appareil avant chaque utilisation. N'utilisez pas l'appareil ou ses composants s'ils présentent des dommages visibles.

ATTENTION : Ne regardez pas directement la lumière LED. Les patients doivent fermer les yeux pendant l'examen.

En cas d'incident grave lié à l'utilisation de cet appareil, avertissez immédiatement DermLite et, si la réglementation locale l'exige, votre autorité nationale de santé.

ATTENTION : N'utilisez pas l'appareil dans des zones présentant un risque d'incendie ou d'explosion (par ex. environnement riche en oxygène).

ATTENTION : Lumière UV. Ne regardez pas directement la lumière.

ATTENTION : Ce produit contient des aimants. Ne pas utiliser à proximité de stimulateurs cardiaques ou d'autres dispositifs ou objets sensibles aux champs magnétiques.

AVERTISSEMENT : Ce produit peut vous exposer à des produits chimiques, dont le chlorure de méthylène et le chrome hexavalent, reconnus par l'État de Californie comme pouvant provoquer le cancer ou des troubles de la reproduction. Voir www.P65Warnings.ca.gov.

Compatibilité électromagnétique
Cet appareil est conforme aux exigences de niveau d'émissions et d'immunité CEM de la norme CEI 60601-1-2: 2014. Les caractéristiques d'émission de cet équipement le rendent approprié pour une utilisation dans un environnement de soins de santé professionnel ainsi que dans un environnement résidentiel (CISPR 11 Classe B). Cet équipement offre une protection adéquate au service de radiocommunication. Dans les rares cas d'interférence avec le service de radiocommunication, l'utilisateur peut avoir besoin de prendre des mesures d'atténuation, telles que déplacer ou réorienter l'équipement.
AVERTISSEMENT: L'utilisation de cet équipement à côté ou empilé avec d'autres équipements doit être évitée car cela pourrait entraîner un mauvais fonctionnement. Si une telle utilisation est nécessaire, cet équipement et les autres équipements doivent être observés pour vérifier qu'ils fonctionnent normalement.
AVERTISSEMENT: L'utilisation d'accessoires autres que ceux fournis par le fabricant de cet équipement peut entraîner une augmentation des émissions électromagnétiques ou une diminution de l'immunité électromagnétique de cet équipement et entraîner un fonctionnement incorrect.
AVERTISSEMENT: les émetteurs RF portables ne doivent pas être utilisés à moins de 30 cm (12 pouces) de toute partie de l'appareil. Sinon, cela pourrait entraîner une dégradation des performances de cet équipement.
N'utilisez pas cet appareil pendant une imagerie par résonance magnétique (IRM) ou dans un environnement d'IRM.

Cet appareil est conforme à la section 15 des règles de la FCC. Son fonctionnement est soumis aux deux conditions suivantes : (1) cet appareil ne doit pas provoquer d'interférences nuisibles et (2) il doit accepter toute interférence reçue, y compris celles pouvant provoquer un fonctionnement indésirable. Toute modification non approuvée par DermLite pourrait annuler l'autorisation d'utilisation de cet appareil.

IMPORTANT : Avant la première utilisation, chargez la batterie lithium-ion interne. Voir la section « Batterie et charge » pour plus de détails.

Utilisation de votre DermLite Skeen
Le DermLite Skeen est un dermatoscope numérique portatif avec écran, caméra et système d'éclairage intégrés pour l'imagerie clinique et dermatoscopique de la peau et des cheveux.
Appuyez sur le bouton d'alimentation (P) pour allumer l'appareil. Faites glisser vers le haut pour déverrouiller et suivez les instructions à l'écran.
Pour l'imagerie clinique, tenez l'appareil avec l'écran face à vous et la caméra (C) dirigée vers la zone à examiner.
Pour la dermatoscopie, fixez la lentille dermatoscopique (DL) et appliquez délicatement la plaque de contact (CP) contre la peau. Pour une dermatoscopie sans contact, retirez la plaque.
Utilisez les deux boutons d'action (AB) pour alterner entre les modes d'éclairage polarisé, non polarisé et UV, ou pour capturer des images. Pour plus de fonctionnalités, consultez les instructions du logiciel FotoFinder.
Pour passer en mode veille, appuyez brièvement sur le bouton d'alimentation ou placez l'appareil sur la base de chargement (CB). Pour éteindre complètement, maintenez le bouton enfoncé pendant 2–3 secondes et suivez les instructions à l'écran.

Couvercles jetables IceCap®
Pour soutenir vos mesures de contrôle des infections, enclenchez l'un des couvercles jetables IceCap (IC) fournis sur la plaque de contact en verre (CP) installée. Pour retirer et jeter, tirez simplement.

Batterie et chargement
Après une utilisation prolongée, les performances de la batterie peuvent diminuer, entraînant une capacité réduite ou un gonflement.
Surveillez les signes tels qu'une autonomie réduite, des arrêts inattendus, un comportement erratique ou une perte soudaine d'alimentation. Si observé, cessez d'utiliser l'appareil.
Pour charger, connectez le câble USB fourni à l'adaptateur secteur inclus et branchez-le soit au port de charge (PP) au bas de la base de charge (CB), soit directement au port USB de Skeen.
Lors de l'utilisation de la base de charge, assurez-vous que les broches de charge sont bien en contact. Pendant la charge, le témoin lumineux (LED) clignote en vert et devient bleu fixe une fois la charge complète. Il peut clignoter brièvement en bleu lors de la vérification de l'état de charge. En l'absence d'alimentation, la LED reste éteinte.

Lentille de dermatoscopie (DL)
Alignez la ligne indicatrice (IL) de la lentille avec le repère sur le boîtier du Skeen pour l'attacher. Si mal alignée, les aimants ne s'enclencheront pas. Tirez simplement pour la détacher.
Pour l'imagerie sans contact, retirez délicatement la plaque de contact (CP) et réattachez-la en la clipsant. Pour retirer l'entretoise (S), tournez-la dans le sens antihoraire et tirez ; réattachez en tournant dans le sens horaire jusqu'à fixation.
Le compartiment IceCap intégré à la base de charge peut également être utilisé pour ranger la lentille de dermatoscopie.

Dépannage
Veuillez consulter www.dermlite.com pour les informations les plus récentes sur le dépannage. Si votre appareil nécessite un entretien, visitez www.dermlite.com/service ou contactez votre revendeur DermLite local.

Entretien et maintenance
ATTENTION : Aucune modification de cet appareil n'est autorisée.
Votre appareil est conçu pour un fonctionnement sans problème. Les réparations doivent être effectuées uniquement par du personnel qualifié. Il est recommandé de vérifier le bon fonctionnement de l'appareil tous les six mois.

Nettoyage
L'extérieur de l'appareil, à l'exception des parties optiques, peut être nettoyé avec de l'alcool isopropylique (70 % vol.) avant utilisation sur un patient. L'objectif doit être traité comme un équipement photographique de haute qualité – nettoyé avec des produits standards pour lentilles et protégé contre les produits chimiques nocifs. N'utilisez pas de matériaux abrasifs et ne plongez pas l'appareil dans un liquide. Ne pas stériliser en autoclave.

Garantie : 2 ans sur pièces et main-d'œuvre.

Élimination : Cet appareil contient de l'électronique et une batterie lithium-ion devant être éliminées séparément. Ne pas jeter avec les ordures ménagères. Veuillez respecter la réglementation locale en matière de déchets.

Ce kit comprend : DermLite Skeen (écran tactile intégré, caméra, Wi-Fi, port USB-C, contacts de charge et boîtier à trois boutons), lentille de dermatoscopie (lumière polarisée croisée, non polarisée et UV, avec entretoise amovible et plaque de contact clipsable), base de charge, câble USB-C, adaptateur secteur, 5 capuchons IceCap et chiffon en microfibre.

Description technique : Consultez www.dermlite.com/technical ou contactez votre revendeur DermLite local.

©2025 by DermLite LLC | 09 Dec 2025 | SK2-1701A *(French)*

Treoracha

Úsáid Bheartaithe
Tá an gléas seo beartaithe le haghaidh críocha leighis chun dromchlaí coirp a shoilsiú. Úsáidtear é le haghaidh scrúdú amhairc neamh-ionrach ar chraiceann slán agus cabhraíonn sé le cliniceoirí mínormáltachtaí craicinn a mheasúnú agus a idirdhealú trí fheabhas a chur ar léirshamhlú struchtúr dromchla agus fo-dhromchla.

Tá an táirge seo arna oibriú ag ceallraí ceaptha le haghaidh úsáid sheachtrach amháin ag nó ar ordú gairmí leighis.

Seiceáil feidhmiú ceart an ghléis roimh gach úsáid. Ná húsáid má tá damáiste infheicthe ar an ngléas nó ar a chomhpháirteanna.

RABHADH: Ná féach go díreach isteach sa solas LED. Ní mór d'othair a súile a dhúnadh le linn scrúduithe.

I gcás teagmhais thromchúisigh leis an bhfeiste seo, cuir DermLite ar an eolas láithreach agus, más gá de réir rialachán áitiúil, do chuid údarás sláinte náisiúnta.

RABHADH: Ná húsáid an gléas i limistéir ina bhfuil riosca tine nó pléascadh (m.sh. timpeallacht saibhir in ocsaigin).

RABHADH: Solas UV. Ná féach go díreach ar an solas.

RABHADH: Tá maighnéid sa táirge seo. Ná húsáid in aice le pacemakers ná le haon fheistí nó rudaí eile atá íogair do réimsí maighnéadacha.

RABHADH: D'fhéadfadh an táirge seo tú a nochtadh do cheimiceáin lena n-áirítear clóiríd meitiléin agus cróimiam heicsavalantach, ar eol i Stát California gur cúis leo ailse nó tocsaineacht atáirgthe. Tuilleadh eolais: www.P65Warnings.ca.gov.

Comhoiriúnacht Leictreamaighnéadach
Comhlíonann an gléas seo ceanglais leibhéal Astuithe agus Díolúine EMC de chaighdeán caighdeánach IEC 60601-1-2: 2014. De bharr tréithe astaíochtaí an trealaimh seo tá sé oiriúnach le húsáid i dtimpeallacht ghairmiúil cúram sláinte chomh maith le timpeallacht chónaithe (CISPR 11 Aicme B). Tugann an trealamh seo cosaint leordhóthanach don tseirbhís cumarsáide raidió. Sa chás go gcuirtear isteach ar an tseirbhís cumarsáide raidió go hannamh, b'fhéidir go mbeadh ar an úsáideoir bearta maolaithe a ghlacadh, mar shampla trealamh a athlonnú nó a atreorú. RABHADH: Ba cheart úsáid an trealaimh seo in aice le trealamh eile nó atá cruachta le trealamh eile a sheachaint toisc go bhféadfadh sé oibriú go míchuí. Más gá úsáid den sórt sin, ba cheart an trealamh seo agus an trealamh eile a urramú chun a fhíorú go bhfuil siad ag feidhmiú de ghnáth.
RABHADH: D'fhéadfadh astuithe leictreamaighnéadacha méadaithe nó díolúine leictreamaighnéadach an trealaimh seo a bheith mar thoradh ar úsáid gabhálas seachas iad siúd a sholáthraíonn déantúsóir an trealaimh seo agus d'fhéadfadh oibriú míchuí a bheith mar thoradh air.
RABHADH: Níor cheart tarchuradóirí RF iompartha a úsáid níos gaire ná 30 cm (12 orlach) d'aon chuid den fheiste. Seachas sin, d'fhéadfadh feidhmíocht an trealaimh seo a dhíghrádú. Ná húsáid an gléas seo le linn íomhánna athshondais mhaighnéadaigh (MRI) ná i dtimpeallacht MRI.

Comhlíonann an gléas seo cuid 15 de Rialacha an FCC. Tá oibriú faoi réir dhá choinníoll: (1) Ní fhéadfaidh an gléas seo cur isteach díobhálach a dhéanamh, agus (2) caithfidh sé glacadh le haon chur isteach a fhaigheann sé, lena n-áirítear cur isteach a d'fhéadfadh oibriú nach dteastaíonn a chur faoi deara. D'fhéadfadh aon athruithe/nuaíochtaí nach bhfuil ceadaithe ag DermLite údarás an úsáideora chun an trealamh a oibriú a chur ar neamhní.

TÁBHACHTACH: Sula n-úsáidtear den chéad uair é, tá an ceallraí inmheánach litiam-ian le muirearú. Féach 'Ceallraí agus Muirir' le haghaidh sonraí.

Ag Úsáid do DermLite Skeen
Is é an DermLite Skeen gléas íomhánna digití iniompartha le scáileán, ceamara agus córas soilsithe comhtháite, le haghaidh íomhánna cliniciúla agus dermatoscópacha den chraiceann agus de na gruaig.
Brúigh an cnaipe Cumhachta (P) chun an gléas a chur ar siúl. Swipe suas chun é a dhíghlasáil agus lean na treoracha ar an scáileán.
Le haghaidh íomhánna cliniciúla, coinnigh an gléas leis an scáileán i dtreo thú agus an ceamara (C) ag díriú ar an limistéar le scrúdú.
Le haghaidh dermatoscópachta, ceangail an lionsa dermatoscópach (DL) agus cuir an pláta teagmhála (CP) go réidh ar an gcraiceann. Chun dermatoscópacht gan teagmháil, bain an pláta.
Úsáid na dhá chnaipe gníomhaíochta (AB) chun aistriú idir solas polaraithe, neamhpolaraithe agus UV, nó chun íomhánna a ghabháil. Le haghaidh tuilleadh gnéithe, féach ar threoracha bogearraí FotoFinder.
Chun dul isteach i mód feithimh, brúigh an cnaipe Cumhachta go hachomair nó cuir an gléas ar an mbonn luchtaithe (CB). Chun é a mhúchadh go hiomlán, coinnigh an cnaipe síos ar feadh 2–3 soicind agus lean na treoracha ar an scáileán.

Caipíní IceCap® Indiúscartha
Chun tacú le do bhearta rialaithe ionfhabhtaithe, snap ceann de na caipíní indiúscartha IceCap (IC) san áireamh thar an gclár teagmhála gloine (CP) suiteáilte. Chun é a bhaint agus a dhiúscairt, tarraing amach é.

Ceallraí agus Muirir
Tar éis úsáide fada, d'fhéadfadh feidhmíocht na ceallraí dul in olcas, rud a d'fhéadfadh laghdú ar acmhainn nó at a chur faoi deara. Tabhair aird ar chomharthaí mar shaol ceallraí gearr, múchadh gan choinne, iompar aisteach nó caillteanas tobann cumhachta. Má thugtar faoi deara é seo, stop úsáid an fheiste.
Chun luchtú, ceangail an cábla USB a chuirtear ar fáil leis an oiriúnóir cumhachta agus plugáil isteach é i bPort Muirir (PP) ag bun an Bhunáit Luchtaithe (CB) nó go díreach i bport USB an Skeen.
Agus tú ag úsáid na Bunáite Luchtaithe, déan cinnte go ndéanann na bioráin luchtaithe teagmháil cheart. Le linn luchtaithe, déanann an táscaire (LED) bíogadh glas agus soilsíonn sé go buan gorm nuair a bhíonn sé lánluchtaithe. D'fhéadfadh sé bíogadh gorm go gearr agus tú ag seiceáil stádas an luchtaithe. Má níl aon chumhacht, fanann an LED múchta.

Lionsa Dermatoscópachta (DL)
Ailínigh líne thráscach (IL) an lionsa leis an marc comhfhreagrach ar chorp an Skeen chun é a cheangal. Mura bhfuil sé ailínithe i gceart, ní thiocfaidh na maighnéid i bhfeidhm. Tarraing go réidh chun é a bhaint.
Le haghaidh íomhánna neamh-theagmhála, bain an pláta teagmhála (CP) trí tharraingt go réidh agus athcheangail é trí é a bhrú ar ais. Chun an Spacer (S) a bhaint, cas é deiseal agus tarraing amach; athcheangail trí é a chasadh tuathalach go dtí go mbeidh sé daingean.
Is féidir an stóráil IceCap sa bhunús luchtaithe a úsáid freisin chun an lionsa dermatoscópachta a stóráil.

Fabhtcheartú
Féach www.dermlite.com le haghaidh na faisnéise is déanaí ar fhreagairt fabhtanna. Má theastaíonn seirbhís ón do ghléas, tabhair cuairt ar www.dermlite.com/service nó téigh i dteagmháil le do dhéileálaí áitiúil DermLite.

Cúram agus Cothabháil
RABHADH: Níl cead ag aon duine an trealamh seo a mhodhnú.
Tá an gléas seo deartha le haghaidh oibriú saor ó fhadhbanna. Níor cheart ach do phearsanra seirbhíse cáilithe an gléas a dheisiú. Moltar seiceáil a dhéanamh ar fheidhmiú ceart gach sé mhí.

Glanadh
Is féidir dromchla seachtrach an ghléis, seachas na codanna optúla, a ghlanadh le halcól iseapróipileach (70% toirt.) roimh úsáid ar othar. Ba chóir an lionsa a chóireáil mar threalamh grianghrafadóireachta ardchaighdeáin – é a ghlanadh le trealamh caighdeánach glanta lionsaí agus é a chosaint ar cheimiceáin dhochracha. Ná húsáid ábhair scríobacha ar aon chuid den ghléas agus ná cuir sa leacht é. Ná húsáid autoclave.

Barántas: 2 bhliain ar chodanna agus saothar.

Diúscairt: Tá leictreonaic agus ceallraí litiam-ian sa ghléas seo agus níor chóir iad a chur leis an ngnáthbhruscar tí. Cloí leis na rialacháin áitiúla diúscartha le do thoil.

Tá an tacar seo comhdhéanta de: DermLite Skeen (scáileán tadhaill comhtháite, ceamara, Wi-Fi, calafort USB-C, teagmhálacha luchtaithe agus tithíocht trí-chnaipe), lionsa dermatoscópach (soilsiú tras-pholaraithe, neamh-pholaraithe agus UV, le spásaire inbhainte agus pláta teagmhála atá furasta a cheangal), bonn luchtaithe, cábla USB-C, oiriúntóir cumhachta, 5 chlúdach IceCap agus éadach micrea-shnáithíneach.

Cur síos Teicniúil: Tabhair cuairt ar www.dermlite.com/technical nó déan teagmháil le do dhéileálaí áitiúil DermLite.

©2025 by DermLite LLC | 09 Dec 2025 | SK2-1701A (*Irish*)

Instrukcije

Namjena
Ovaj uređaj namijenjen je medicinskoj uporabi za osvjetljavanje tjelesnih površina. Koristi se za neinvazivni vizualni pregled netaknute kože i pomaže kliničarima u procjeni i razlikovanju kožnih abnormalnosti poboljšanjem vizualizacije površinskih i podložnih struktura.

Ovaj proizvod na baterije namijenjen je isključivo za vanjsku uporabu od strane ili prema nalogu medicinskog stručnjaka.

Provjerite ispravno funkcioniranje uređaja prije svake uporabe. Nemojte koristiti ako uređaj ili njegovi dijelovi imaju vidljiva oštećenja.

UPOZORENJE: Ne gledajte izravno u LED svjetlo. Pacijenti moraju zatvoriti oči tijekom pregleda.

U slučaju ozbiljnog incidenta prilikom korištenja ovog uređaja, odmah obavijestite DermLite i, ako to zahtijevaju lokalni propisi, nadležno državno zdravstveno tijelo.

UPOZORENJE: Ne koristite uređaj u područjima s rizikom od požara ili eksplozije (npr. okruženje s visokim udjelom kisika).

UPOZORENJE: UV svjetlo. Ne gledajte izravno u svjetlo.

UPOZORENJE: Ovaj proizvod sadrži magnete. Nemojte ga koristiti u blizini pejsmejkera ili drugih uređaja ili predmeta osjetljivih na magnetna polja.

UPOZORENJE: Ovaj proizvod može vas izložiti kemikalijama uključujući metilen klorid i šesterovalentni krom, za koje je poznato u Kaliforniji da uzrokuju rak ili reproduktivnu toksičnost. Više informacija na www.P65Warnings.ca.gov.

Elektromagnetska kompatibilnost
Ovaj uređaj udovoljava zahtjevima razine EMC za emisije i imunitet norme IEC 60601-1-2: 2014. Emisijske karakteristike ove opreme čine ga prikladnim za uporabu u profesionalnom zdravstvenom i stambenom okruženju (CISPR 11 Klasa B). Ova oprema nudi odgovarajuću zaštitu od radiokomunikacijske usluge. U rijetkom slučaju ometanja radiokomunikacijske usluge, korisniku će možda trebati poduzeti mjere ublažavanja, poput premještanja ili preusmjeravanja opreme. UPOZORENJE: Treba izbjegavati uporabu ove opreme koja se nalazi uz ili složenu s drugom opremom jer to može rezultirati nepravilnim radom. Ako je takva upotreba potrebna, treba promatrati ovu opremu i drugu opremu kako bi se provjerilo da li normalno rade.
UPOZORENJE: Upotreba dodatne opreme osim one koju je osigurao proizvođač ove opreme može rezultirati povećanom elektromagnetskom emisijom ili smanjenjem elektromagnetske otpornosti ove opreme i rezultirati nepravilnim radom.
UPOZORENJE: Prijenosni RF odašiljači ne smiju se koristiti na udaljenosti većoj od 30 cm od bilo kojeg dijela uređaja. U suprotnom, može doći do pogoršanja performansi ove opreme.
Ne koristite ovaj uređaj tijekom magnetske rezonancije (MRI) ili u MRI okruženju.

Ovaj uređaj udovoljava dijelu 15 pravila FCC-a. Rad uređaja podliježe sljedećim uvjetima: (1) uređaj ne smije uzrokovati štetne smetnje i (2) uređaj mora prihvatiti sve primljene smetnje, uključujući one koje mogu uzrokovati nepoželjno djelovanje. Bilo kakve promjene ili modifikacije koje nije odobrila tvrtka DermLite mogu poništiti ovlasti korisnika za korištenje uređaja.

VAŽNO: Prije prve uporabe napunite unutarnju litij-ionsku bateriju. Pogledajte odjeljak ‘Baterija i punjenje’ za više informacija.

Korištenje uređaja DermLite Skeen
DermLite Skeen je ručni digitalni dermatoskop s integriranim zaslonom, kamerom i sustavom rasvjete za kliničko i dermatoskopsko snimanje kože i kose.
Pritisnite gumb za uključivanje (P) kako biste uključili uređaj. Prijeđite prstom prema gore da ga otključate i slijedite upute na zaslonu.
Za kliničko snimanje držite uređaj tako da je zaslon okrenut prema vama, a kamera (C) usmjerena na područje za pregled.
Za dermatoskopiju pričvrstite dermatoskopsku leću (DL) i nježno pritisnite kontaktni poklopac (CP) na kožu. Za dermatoskopiju bez kontakta, uklonite poklopac.
Koristite dva gumba za radnju (AB) za prebacivanje između polarizirane, nepolarizirane i UV rasvjete ili za snimanje slika. Za dodatne značajke pogledajte upute za softver FotoFinder.
Za prelazak u stanje mirovanja kratko pritisnite gumb za uključivanje ili stavite uređaj na bazu za punjenje (CB). Za potpuno isključivanje pritisnite i držite gumb za uključivanje 2–3 sekunde i slijedite upute na zaslonu.

IceCap® jednokratni pokrovi
Za podršku mjerama kontrole infekcija, pričvrstite jedan od priloženih jednokratnih IceCap (IC) pokrova preko instaliranog staklenog kontakt ploče (CP). Za uklanjanje i odlaganje jednostavno ga skinite.

Baterija i punjenje
Nakon duže upotrebe, performanse baterije mogu oslabiti, što može uzrokovati smanjeni kapacitet ili oticanje. Obratite pažnju na znakove kao što su kraći vijek trajanja baterije, neočekivana isključenja, nepredvidivo ponašanje ili iznenadni gubitak napajanja. Ako primijetite nešto od toga, prestanite koristiti uređaj.
Za punjenje spojite priloženi USB kabel na priloženi adapter za napajanje i utaknite ga u priključak za punjenje (PP) na dnu baze za punjenje (CB) ili izravno u USB priključak na uređaju Skeen.
Kod korištenja baze za punjenje, provjerite jesu li kontakti za punjenje pravilno spojeni. Tijekom punjenja, indikator (LED) pulsira zeleno i postaje stalno plav kad je baterija potpuno napunjena. Može kratko pulsirati plavo kad se provjerava status napunjenosti. Ako nema napajanja, LED ostaje isključen.

Dermatoskopska leća (DL)
Poravnajte indikatorsku crtu (IL) leće s oznakom na kućištu Skeen za pričvršćivanje. Ako nije pravilno poravnato, magneti se neće aktivirati. Jednostavno povucite za odvajanje.
Za beskontaktno snimanje nježno uklonite kontaktni poklopac (CP) i pričvrstite ga natrag pritiskom. Za uklanjanje distancera (S) okrenite ga suprotno od smjera kazaljke na satu i povucite; ponovno pričvrstite okretanjem u smjeru kazaljke na satu dok se ne učvrsti.
Pretinac za IceCap u punjaču također se može koristiti za pohranu dermatoskopske leće.

Otklanjanje problema
Za najnovije informacije o otklanjanju problema posjetite www.dermlite.com. Ako vaš uređaj treba servis, posjetite www.dermlite.com/service ili kontaktirajte lokalnog DermLite distributera.

Održavanje
UPOZORENJE: Nije dopuštena nikakva modifikacija ovog uređaja.
Uređaj je dizajniran za rad bez problema. Popravke smije obavljati samo kvalificirano osoblje. Preporučuje se provjera ispravnosti rada svakih šest mjeseci.

Čišćenje
Vanjski dio uređaja, osim optičkih dijelova, može se očistiti izopropilnim alkoholom (70% vol.) prije uporabe na pacijentu. Leću treba tretirati kao visokokvalitetnu fotografsku opremu – čistiti standardnim sredstvima za čišćenje leća i zaštititi od štetnih kemikalija. Ne koristiti abrazivne materijale i ne uranjati uređaj u tekućinu. Ne sterilizirati u autoklavu.

Jamstvo: 2 godine za dijelove i rad.

Odlaganje: Ovaj uređaj sadrži elektroniku i litij-ionsku bateriju koje se moraju odlagati odvojeno i ne smiju se odlagati s komunalnim otpadom. Molimo poštujte lokalne propise o odlaganju otpada.

Ovaj set uključuje: DermLite Skeen (integrirani zaslon osjetljiv na dodir, kamera, Wi-Fi, USB-C priključak, kontakti za punjenje i kućište s tri gumba), dermatoskopska leća (križno polarizirano, nepolarizirano i UV osvjetljenje, s uklonjivim distancerom i kontakt pločicom na klik), bazu za punjenje, USB-C kabel, adapter, 5 IceCap poklopaca i krpu od mikrofibre.

Tehnički opis: Posjetite www.dermlite.com/technical ili kontaktirajte lokalnog DermLite distributera.

©2025 by DermLite LLC | 09 Dec 2025 | SK2-1701A (*Croatian*)

Istruzioni

Uso previsto
Questo dispositivo è destinato a scopi medici per illuminare le superfici corporee. È utilizzato per l'esame visivo non invasivo della pelle integra e aiuta i medici nella valutazione e differenziazione delle anomalie cutanee migliorando la visualizzazione delle strutture superficiali e subsuperficiali.

Questo prodotto a batteria è destinato esclusivamente all'uso esterno da parte di, o su indicazione di, un professionista sanitario.

Verificare il corretto funzionamento del dispositivo prima di ogni utilizzo. Non utilizzare se il dispositivo o i suoi componenti mostrano danni visibili.

ATTENZIONE: Non guardare direttamente nella luce LED. I pazienti devono tenere gli occhi chiusi durante le visite.

In caso di incidente grave con l'uso di questo dispositivo, avvisare immediatamente DermLite e, se richiesto dalle normative locali, l'autorità sanitaria nazionale.

ATTENZIONE: Non utilizzare il dispositivo in aree a rischio di incendio o esplosione (es. ambienti ricchi di ossigeno).

ATTENZIONE: Luce UV. Non guardare direttamente la luce.

ATTENZIONE: Questo prodotto contiene magneti. Non utilizzare vicino a pacemaker o ad altri dispositivi o oggetti sensibili ai campi magnetici.

AVVISO: Questo prodotto può esporre a sostanze chimiche come il cloruro di metilene e il cromo esavalente, noti nello Stato della California per causare cancro o tossicità riproduttiva. Per maggiori informazioni, visita www.P65Warnings.ca.gov.

Compatibilità elettromagnetica
Questo dispositivo è conforme ai requisiti di livello di emissioni e immunità EMC della norma IEC 60601-1-2: 2014. Le caratteristiche di emissione di questa apparecchiatura la rendono adatta all'uso in ambienti sanitari professionali e residenziali (CISPR 11 Classe B). Questa apparecchiatura offre una protezione adeguata al servizio di comunicazione radio. Nel raro caso di interferenza con il servizio di comunicazione radio, l'utente potrebbe dover adottare misure di mitigazione, come il trasferimento o il riorientamento delle apparecchiature. AVVERTENZA: l'uso di questa apparecchiatura adiacente o impilata con altre apparecchiature deve essere evitato perché potrebbe causare un funzionamento improprio. Se tale uso è necessario, questa apparecchiatura e le altre apparecchiature devono essere osservate per verificare che funzionino normalmente.
AVVERTENZA: l'uso di accessori diversi da quelli forniti dal produttore di questa apparecchiatura può comportare un aumento delle emissioni elettromagnetiche o una riduzione dell'immunità elettromagnetica di questa apparecchiatura e un funzionamento improprio.
AVVERTENZA: i trasmettitori RF portatili non devono essere utilizzati a una distanza inferiore a 30 cm (12 pollici) da qualsiasi parte del dispositivo. In caso contrario, potrebbe verificarsi un degrado delle prestazioni di questa apparecchiatura.
Non utilizzare questo dispositivo durante una risonanza magnetica (MRI) o in un ambiente MRI.

Questo dispositivo è conforme alla parte 15 delle norme FCC. Il funzionamento è soggetto alle seguenti due condizioni: (1) il dispositivo non deve causare interferenze dannose e (2) deve accettare qualsiasi interferenza ricevuta, comprese quelle che potrebbero causare un funzionamento indesiderato. Eventuali modifiche non approvate da DermLite possono annullare l'autorizzazione dell'utente all'utilizzo del dispositivo.

IMPORTANTE: Prima dell'uso iniziale, caricare la batteria interna agli ioni di litio. Vedere la sezione "Batteria e ricarica" per i dettagli.

Utilizzo del DermLite Skeen
DermLite Skeen è un dermatoscopio digitale portatile con display, fotocamera e sistema di illuminazione integrati per l'imaging clinico e dermatoscopico di pelle e capelli.
Premere il pulsante di accensione (P) per accendere il dispositivo. Scorrere verso l'alto per sbloccare e seguire le istruzioni sullo schermo.
Per l'imaging clinico, tenere il dispositivo con il display rivolto verso di sé e la fotocamera (C) puntata sull'area da esaminare.
Per la dermatoscopia, collegare la lente dermatoscopica (DL) e appoggiare delicatamente la piastra di contatto (CP) sulla pelle. Per la dermatoscopia senza contatto, rimuovere la piastra.
Utilizzare i due pulsanti azione (AB) per passare tra le modalità di illuminazione polarizzata, non polarizzata e UV o per acquisire immagini. Per ulteriori funzionalità, consultare le istruzioni del software FotoFinder.
Per entrare in modalità standby, premere brevemente il pulsante di accensione o posizionare il dispositivo sulla base di ricarica (CB). Per spegnere completamente il dispositivo, premere e tenere premuto il pulsante di accensione per 2–3 secondi e seguire le istruzioni sullo schermo.

Coperture monouso IceCap®
Per supportare le misure di controllo delle infezioni, applicare uno dei copricapi monouso IceCap (IC) inclusi sopra la lastra di contatto in vetro installata (CP). Per rimuoverlo e smaltirlo, basta tirarlo via.

Batteria e ricarica
Dopo un uso prolungato, le prestazioni della batteria possono deteriorarsi, causando una riduzione della capacità o un rigonfiamento. Fai attenzione a segni come durata della batteria ridotta, spegnimenti improvvisi, comportamento irregolare o perdita improvvisa di alimentazione. Se notato, smetti di usare il dispositivo.
Per caricare, collega il cavo USB fornito all'alimentatore incluso e inseriscilo nella porta di ricarica (PP) nella parte inferiore della base di ricarica (CB) oppure direttamente nella porta USB di Skeen.
Quando utilizzi la base di ricarica, assicurati che i pin siano correttamente a contatto. Durante la ricarica, la spia (LED) lampeggia in verde e diventa blu fissa a ricarica completata. Può lampeggiare brevemente in blu durante la verifica dello stato di carica. Se non viene fornita alimentazione, il LED rimane spento.

Lente per dermatoscopia (DL)
Allineare la linea indicatrice (IL) della lente con il segno sul corpo dello Skeen per fissarla. Se non allineata correttamente, i magneti non si agganceranno. Tirare per staccarla.
Per immagini senza contatto, rimuovere delicatamente la piastra di contatto (CP) e reinserirla facendola scattare in posizione. Per rimuovere il distanziatore (S), ruotarlo in senso antiorario e tirarlo via; riagganciarlo ruotando in senso orario fino al fissaggio.
Il vano porta-IceCap nella base di ricarica può anche essere usato per conservare la lente dermatoscopica.

Risoluzione dei problemi
Per le informazioni più aggiornate sulla risoluzione dei problemi, consultare www.dermlite.com. Se il dispositivo necessita di assistenza, visitare www.dermlite.com/service o contattare il rivenditore DermLite locale.

Cura e manutenzione
ATTENZIONE: Non è consentita alcuna modifica a questo dispositivo.
Il dispositivo è progettato per un funzionamento senza problemi. Le riparazioni devono essere effettuate solo da personale qualificato. Si consiglia di verificare il corretto funzionamento del dispositivo ogni sei mesi.

Pulizia
L'esterno del dispositivo, ad eccezione delle parti ottiche, può essere pulito con alcool isopropilico (70% vol.) prima dell'uso su un paziente. La lente deve essere trattata come un'apparecchiatura fotografica di alta qualità – pulita con strumenti standard per lenti e protetta da sostanze chimiche dannose. Non utilizzare materiali abrasivi né immergere il dispositivo in liquidi. Non sterilizzare in autoclave.

Garanzia: 2 anni su parti e manodopera.

Smaltimento: Questo dispositivo contiene componenti elettronici e una batteria agli ioni di litio che devono essere smaltiti separatamente e non devono essere gettati nei rifiuti domestici. Si prega di rispettare le normative locali sullo smaltimento.

Questo set include: DermLite Skeen (touchscreen integrato, fotocamera, Wi-Fi, porta USB-C, contatti di ricarica e scocca a tre pulsanti), lente per dermatoscopia (illuminazione polarizzata incrociata, non polarizzata e UV, con distanziatore rimovibile e piastra di contatto a scatto), base di ricarica, cavo USB-C, alimentatore, 5 coperture IceCap e panno in microfibra.

Descrizione tecnica: Visitate www.dermlite.com/technical o contattate il vostro rivenditore DermLite locale.

©2025 by DermLite LLC | 09 Dec 2025 | SK2-1701A (*Italian*)

Instrukcijas

Paredzētais lietojums
Šī ierīce ir paredzēta medicīniskiem nolūkiem ķermeņa virsmu apgaismošanai. Tā tiek izmantota, lai veiktu neinvazīvu neskartas ādas vizuālu pārbaudi un palīdzētu klīnicistiem novērtēt un diferencēt ādas anomālijas, uzlabojot virspusējo un zemāko struktūru vizualizāciju.

Šī ar baterijām darbināmā ierīce paredzēta tikai ārējai lietošanai ārstam vai pēc ārsta norādījuma.

Pirms katras lietošanas pārbaudiet ierīces pareizu darbību. Nelietojiet, ja ierīcei vai tās daļām ir redzami bojājumi.

UZMANĪBU: Neskatieties tieši LED gaismā. Pacientiem pārbaudes laikā jāaizver acis.

Nopietna negadījuma gadījumā, lietojot šo ierīci, nekavējoties informējiet DermLite un, ja to prasa vietējie noteikumi, valsts veselības iestādi.

UZMANĪBU: Nelietojiet ierīci ugunsgrēka vai sprādziena riska zonās (piem., vidē ar augstu skābekļa saturu).

UZMANĪBU: UV gaisma. Neskatieties tieši gaismā.

UZMANĪBU: Šis produkts satur magnētus. Nelietojiet to tuvu elektrokardiostimulatoriem vai citām ierīcēm vai priekšmetiem, kas ir jutīgi pret magnētiskajiem laukiem.

BRĪDINĀJUMS: Šis produkts var jūs pakļaut ķīmiskām vielām, tostarp metilēnhlorīdam un sešvērtīgajam hromam, kas Kalifornijas štatā ir zināmi kā vēzi vai reproduktīvo toksicitāti izraisoši. Vairāk informācijas: www.P65Warnings.ca.gov.

Elektromagnētiskā saderība
Šī ierīce atbilst standarta IEC 60601-1-2: 2014 EMC emisijas un imunitātes līmeņa prasībām. Šī aprīkojuma emisijas raksturlielumi padara to piemērotu lietošanai profesionālās veselības aprūpes vidē, kā arī dzīvojamā vidē (CISPR 11 B klase). Šis aprīkojums piedāvā atbilstošu radiosakaru pakalpojumu aizsardzību. Retos gadījumos, kad rodas traucējumi radiosakaru pakalpojumā, lietotājam, iespējams, būs jāveic mazināšanas pasākumi, piemēram, jāpārvieto vai jāpārorientē aprīkojums. BRĪDINĀJUMS: Jāizvairās no šī aprīkojuma izmantošanas blakus citam aprīkojumam vai ar to sakrautam, jo tas var izraisīt nepareizu darbību. Ja šāda lietošana ir nepieciešama, šis aprīkojums un pārējais aprīkojums ir jāievēro, lai pārliecinātos, ka tie darbojas normāli.
BRĪDINĀJUMS: Ja izmantojat citus piederumus, nevis tos, kurus piegādājis šīs iekārtas ražotājs, tas var izraisīt palielinātu elektromagnētisko izstarojumu vai samazināt šīs ierīces elektromagnētisko imunitāti un izraisīt nepareizu darbību.
BRĪDINĀJUMS: Portatīvos RF raidītājus nedrīkst izmantot tuvāk par 30 cm (12 collām) pret jebkuru ierīces daļu. Pretējā gadījumā šīs iekārtas veiktspēja var pasliktināties.

Nelietojiet šo ierīci magnētiskās rezonanses attēlveidošanas (MRI) laikā vai MRI vidē.

Šī ierīce atbilst FCC noteikumu 15. daļai. Darbība ir atļauta ar diviem nosacījumiem: (1) ierīce nedrīkst radīt kaitīgus traucējumus un (2) tā jāspēj pieņemt jebkādus traucējumus, tostarp tos, kas var izraisīt nevēlamu darbību. Jebkādas izmaiņas, ko nav apstiprinājis DermLite, var anulēt lietotāja tiesības darbināt ierīci.

SVARĪGI: Pirms pirmās lietošanas uzlādējiet iekšējo litija jonu akumulatoru. Skatiet sadaļu ‘Akumulators un uzlāde’.

DermLite Skeen izmantošana
DermLite Skeen ir rokas digitālais dermatoskops ar integrētu displeju, kameru un apgaismojuma sistēmu ādas un matu klīniskai un dermatoskopiskai izmeklēšanai.
Nospiediet barošanas pogu (P), lai ieslēgtu ierīci. Pavelciet uz augšu, lai atbloķētu, un izpildiet ekrānā redzamos norādījumus.
Klīniskai attēlu uzņemšanai turiet ierīci ar displeju pret sevi un kameru (C) vērstu uz pārbaudāmo zonu.
Dermatoskopijai pievienojiet dermatoskopijas objektīvu (DL) un viegli uzlieciet kontaktplāksni (CP) uz ādas. Bez kontakta dermatoskopijai noņemiet kontaktplāksni.
Izmantojiet divas darbību pogas (AB), lai pārslēgtos starp polarizēto, nepolarizēto un UV apgaismojumu vai uzņemtu attēlus. Papildu funkcijām skatiet FotoFinder programmatūras instrukcijas.
Lai ieietu gaidstāves režīmā, īsi nospiediet barošanas pogu vai novietojiet ierīci uz uzlādes bāzes (CB). Lai pilnībā izslēgtu ierīci, turiet nospiestu barošanas pogu 2–3 sekundes un izpildiet ekrānā redzamos norādījumus.

IceCap® vienreizlietojamie vāciņi
Lai atbalstītu infekcijas kontroles pasākumus, uzspiediet vienu no komplektā iekļautajiem IceCap (IC) vienreizlietojamajiem vāciņiem uz uzstādītās stikla kontakta plāksnes (CP). Lai to noņemtu un utilizētu, vienkārši novelciet.

Akumulators un uzlāde
Pēc ilgstošas lietošanas akumulatora veiktspēja var pasliktināties, izraisot samazinātu kapacitāti vai pietūkumu. Vērojiet tādas pazīmes kā saīsināts akumulatora darbības laiks, negaidītas izslēgšanās, neparedzēta uzvedība vai pēkšņs strāvas zudums. Ja tas tiek novērots, pārtrauciet ierīces lietošanu.
Lai uzlādētu ierīci, pievienojiet komplektā iekļauto USB kabeli pie pievienotā barošanas adaptera un pieslēdziet to vai nu Uzlādes portam (PP) Uzlādes bāzes (CB) apakšā, vai tieši Skeen USB portā.
Izmantojot Uzlādes bāzi, pārliecinieties, ka uzlādes kontakti ir pareizi savienoti. Uzlādes laikā indikatora gaisma (LED) mirgo zaļā krāsā un, kad ierīce ir pilnībā uzlādēta, kļūst zilā krāsā. Pārbaudot uzlādes statusu, LED īslaicīgi var mirgot zilā krāsā. Ja netiek piegādāta strāva, LED paliek izslēgts.

Dermatoskopijas lēca (DL)
Lai piestiprinātu, izlīdziniet lēcas indikatorlīniju (IL) ar atzīmi uz Skeen korpusa. Ja nav pareizi izlīdzināts, magnēti neieslēgsies. Noņemšanai vienkārši pavelciet.
Bez kontakta attēlveidošanai uzmanīgi noņemiet pievienojamo kontaktplāksni (CP) un nostipriniet to atpakaļ ar uzspiešanu.
Lai noņemtu atdali (S), pagrieziet pretēji pulksteņrādītāja virzienam un noņemiet; atkal pievienojiet, pagriežot pulksteņrādītāja virzienā, līdz nostiprinās.
Uzlādes bāzē iebūvētais IceCap nodalījums var tikt izmantots dermatoskopijas lēcas glabāšanai.

Problēmu novēršana
Aktuālajai informācijai par problēmu novēršanu skatiet www.dermlite.com. Ja ierīcei nepieciešams serviss, apmeklējiet www.dermlite.com/service vai sazinieties ar vietējo DermLite izplatītāju.

Apkope un apstrāde
UZMANĪBU: Šī aprīkojuma modificēšana nav atļauta.
Ierīce ir izstrādāta bezproblēmu darbībai. Remontdarbus drīkst veikt tikai kvalificēts personāls. Ieteicams pārbaudīt ierīces darbību ik pēc sešiem mēnešiem.

Tīrīšana
Ierīces ārpusi, izņemot optiskās daļas, pirms lietošanas pacientam var noslaucīt ar izopropilspirtu (70 % tilp.). Objektīvs jāapstrādā kā augstas kvalitātes fototehnika – jāattīra ar standarta lēcu tīrīšanas līdzekļiem un jāaizsargā no kaitīgām ķīmiskām vielām. Nelietojiet abrazīvus materiālus un nemērcējiet ierīci šķidrumā. Nedrīkst sterilizēt autoklāvā.

Garantija: 2 gadi detaļām un darbam.

Izmešana: Ierīce satur elektroniku un litija jonu akumulatoru, kas jāizmet atsevišķi un nedrīkst tikt izmests ar sadzīves atkritumiem. Lūdzu, ievērojiet vietējos izmešanas noteikumus.

Šis komplekts ietver: DermLite Skeen (integrēts skārienekrāns, kamera, Wi-Fi, USB-C ports, uzlādes kontakti un trīs pogu korpuss), dermatoskopijas lēca (krusteniski polarizēts, nepolarizēts un UV apgaismojums, ar noņemamu starpliku un uzspraužamu kontaktplāksni), uzlādes bāze, USB-C kabelis, strāvas adapteris, 5 IceCap vāciņi un mikrošķiedras lupatiņa.

Tehniskais apraksts: Apmeklējiet www.dermlite.com/technical vai sazinieties ar vietējo DermLite izplatītāju.

©2025 by DermLite LLC | 09 Dec 2025 | SK2-1701A (*Latvian*)

Instrukcijos

Numatytas naudojimas
Šis prietaisas skirtas medicininiams tikslams kūno paviršių apšvietimui. Jis naudojamas neinvaziniam sveikos odos vizualiniam tyrimui ir padeda klinikams įvertinti ir atskirti odos anomalijas pagerindamas paviršinių ir požeminių struktūrų matomumą.

Šis baterijomis veikiantis gaminys skirtas tik išoriniam naudojimui gydytojo arba pagal jo nurodymus.

Prieš kiekvieną naudojimą patikrinkite, ar prietaisas veikia tinkamai. Nenaudokite, jei prietaisas ar jo dalys yra matomai pažeistos.

ĮSPĖJIMAS: Nežiūrėkite tiesiai į LED šviesą. Pacientai turi užsimerkti apžiūros metu.

Jei naudojant šį prietaisą įvyktų rimtas incidentas, nedelsdami praneškite DermLite ir, jei to reikalauja vietos teisės aktai, savo nacionalinei sveikatos institucijai.

ATSARGIAI: Nenaudokite prietaiso gaisro ar sprogimo pavojaus zonose (pvz., deguonies prisotinta aplinka).

ĮSPĖJIMAS: UV šviesa. Nežiūrėkite tiesiai į šviesą.

ĮSPĖJIMAS: Šis gaminys turi magnetų. Nenaudokite arti širdies stimuliatorių ar kitų prietaisų ar daiktų, jautrių magnetiniams laukams.

ĮSPĖJIMAS: Šis gaminys gali jus veikiami cheminių medžiagų, tokių kaip metileno chloridas ir šešiavalentis chromas, kurie, kaip žinoma, Kalifornijoje sukelia vėžį ar reprodukcinę toksiškumą. Daugiau informacijos: www.P65Warnings.ca.gov.

Elektromagnetinis suderinamumas
Šis prietaisas atitinka IEC 60601-1-2: 2014 standarto EMC emisijos ir atsparumo reikalavimus. Šios įrangos išmetamųjų teršalų charakteristikos leidžia ją naudoti profesinės sveikatos priežiūros aplinkoje, taip pat gyvenamojoje aplinkoje (CISPR 11 B klasė). Ši įranga suteikia tinkamą radijo ryšio paslaugų apsaugą. Retu atveju, kai trikdoma radijo ryšio tarnyba, vartotojui gali tekti imtis švelninimo priemonių, pavyzdžiui, perkelti ar perorientuoti įrangą. ĮSPĖJIMAS: Reikėtų vengti naudoti šią įrangą greta ar sukrauti su ja, nes ji gali netinkamai veikti. Jei toks naudojimas yra būtinas, reikia patikrinti šią įrangą ir kitą įrangą, kad patikrintumėte, ar jos veikia normaliai.
ĮSPĖJIMAS: Naudojant priedus, išskyrus tuos, kuriuos pateikia šios įrangos gamintojas, gali padidėti šios įrangos elektromagnetinis spinduliavimas arba sumažėti elektromagnetinis atsparumas ir netinkamai veikti.
ĮSPĖJIMAS: Nešiojamieji radijo siųstuvai turėtų būti naudojami ne arčiau kaip 30 cm (12 colių) nuo bet kurios prietaiso dalies. Priešingu atveju gali pablogėti šios įrangos veikimas.
Nenaudokite šio prietaiso magnetinio rezonanso tyrimo (MRI) metu ar MRI aplinkoje.

Šis įrenginys atitinka FCC taisyklių 15 dalį. Naudojimas galimas tik esant šioms dviem sąlygoms: (1) įrenginys neturi kelti kenksmingų trukdžių ir (2) turi priimti visus trikdžius, įskaitant tuos, kurie gali sukelti nepageidaujamą veikimą. Bet kokie įrenginio pakeitimai, nepatvirtinti DermLite, gali panaikinti vartotojo teisę naudotis įrenginiu.

SVARBU: Prieš pirmąjį naudojimą įkraukite vidinę ličio jonų bateriją. Išsamesnės informacijos ieškokite skyriuje „Baterija ir įkrovimas“.

Naudojimasis DermLite Skeen
DermLite Skeen yra rankinis skaitmeninis dermatoskopas su integruotu ekranu, kamera ir apšvietimo sistema klinikiniam ir dermatoskopiniam odos bei plaukų tyrimui.
Paspauskite maitinimo mygtuką (P), kad įjungtumėte įrenginį. Perbraukite aukštyn, kad atrakintumėte, ir vadovaukitės ekrane pateiktomis instrukcijomis.
Klinikinei vaizdavimui laikykite įrenginį ekranu į save ir nukreipkite kamerą (C) į norimą vietą. Dermatoskopijai prijunkite dermatoskopo objektyvą (DL) ir švelniai prispauskite kontaktinę plokštelę (CP) prie odos. Norint atlikti dermatoskopiją be kontakto, nuimkite plokštelę.
Naudokite du veiksmų mygtukus (AB) šviesos režimų keitimui (poliarizuotas, nepoliarizuotas, UV) arba vaizdų fiksavimui. Daugiau funkcijų rasite FotoFinder programinės įrangos instrukcijose.
Norėdami pereiti į budėjimo režimą, trumpai paspauskite maitinimo mygtuką arba padėkite įrenginį ant įkrovimo stoties (CB). Norėdami visiškai išjungti įrenginį, laikykite nuspaudę maitinimo mygtuką 2–3 sekundes ir sekite ekrano instrukcijas.

IceCap® vienkartinės dangteliai
Norėdami palaikyti infekcijų kontrolės priemones, uždėkite vieną iš pridedamų IceCap (IC) vienkartinių dangtelių ant sumontuoto stiklinio kontakto disko (CP). Norėdami nuimti ir išmesti, tiesiog nuplėškite.

Baterija ir įkrovimas
Po ilgo naudojimo akumuliatoriaus veikimas gali pablogėti – sumažės talpa arba atsiras išsipūtimas. Stebėkite tokius požymius kaip sutrumpėjęs baterijos tarnavimo laikas, netikėti išsijungimai, klaidingas veikimas ar staigus energijos praradimas. Jei pastebite šiuos požymius – nustokite naudoti įrenginį.
Norėdami įkrauti, prijunkite pridedamą USB laidą prie komplekte esančio maitinimo adapterio ir įjunkite jį į įkrovimo lizdą (PP) įkrovimo stotelės (CB) apačioje arba tiesiogiai į Skeeno USB prievadą.
Naudojant įkrovimo stotelę, įsitikinkite, kad įkrovimo kaiščiai yra tinkamai prijungti.
Įkrovimo metu indikatoriaus lemputė (LED) mirksi žaliai ir visiškai įkrauta tampa mėlyna. Patikrinus įkrovimo lygį, lemputė gali trumpai mirksėti mėlynai. Jei nėra maitinimo – LED lieka išjungtas.

Dermatoskopinis objektyvas (DL)
Norėdami pritvirtinti, sulygiuokite objektyvo indikatoriaus liniją (IL) su ženklu ant Skeen korpuso. Jei neteisingai sulygiuota, magnetai nesuveiks. Nuimkite paprasčiausiai patraukdami.
Be kontakto vaizdavimui švelniai nuimkite kontaktinę plokštelę (CP) ir vėl ją prisekite.
Norėdami nuimti tarpiklio žiedą (S), pasukite prieš laikrodžio rodyklę ir ištraukite; norėdami pritvirtinti, pasukite pagal laikrodžio rodyklę, kol tvirtai užsifiksuos.
IceCap laikymo vieta įkrovimo bazėje taip pat gali būti naudojama dermatoskopinio objektyvo laikymui.

Trikčių šalinimas
Naujausią informaciją apie trikčių šalinimą rasite adresu www.dermlite.com. Jei įrenginiui reikia aptarnavimo, apsilankykite www.dermlite.com/service arba kreipkitės į vietinį DermLite platintoją.

Priežiūra ir techninis aptarnavimas
ĮSPĖJIMAS: Šio įrenginio modifikavimas yra draudžiamas.
Jūsų įrenginys sukurtas veikti be trukdžių. Remontą turi atlikti tik kvalifikuotas personalas. Rekomenduojama kas šešis mėnesius patikrinti įrenginio veikimą.

Valymas
Įrenginio išorę, išskyrus optines dalis, prieš naudojimą pacientui galima valyti izopropilo alkoholiu (70 % tūrio). Objektyvą reikia valyti kaip aukštos kokybės fotografijos įrangą – naudoti standartines priemones ir saugoti nuo kenksmingų chemikalų. Nenaudokite abrazyvinių medžiagų ir nepanardinkite įrenginio į skystį. Nenaudoti autoklavo sterilizavimui.

Garantija: 2 metai dalims ir darbui.

Šalinimas: Šis įrenginys turi elektroniką ir ličio jonų bateriją, kuriuos būtina šalinti atskirai, nenaudojant buitinių atliekų konteinerių. Laikykitės vietinių šalinimo taisyklių.

Šis rinkinys apima: DermLite Skeen (integruotas lietimui jautrus ekranas, kamera, Wi-Fi, USB-C jungtis, įkrovimo kontaktai ir trijų mygtukų korpusas), dermatoskopinis objektyvas (kryžminio poliarizavimo, nepoliarizuotas ir UV apšvietimas, su nuimamu tarpikliu ir užspaudžiama kontaktine plokštele), įkrovimo stotelė, USB-C laidas, maitinimo adapteris, 5 IceCap dangteliai ir mikropluošto šluostė.

Techninis aprašymas: Apsilankykite www.dermlite.com/technical arba kreipkitės į vietinį DermLite platintoją.

©2025 by DermLite LLC | 09 Dec 2025 | SK2-1701A *(Lithuanian)*

Utasítás

Rendeltetésszerű használat
Ez a készülék orvosi célokra szolgál a testfelületek megvilágítására. Ép bőr nem invazív vizuális vizsgálatára használják, és segíti a klinikusokat a bőrelváltozások értékelésében és megkülönböztetésében a felszíni és felszín alatti struktúrák jobb láthatóságával.

Ez az elemmel működő termék kizárólag orvosi szakember által vagy utasítására történő külső használatra szolgál.

Használat előtt ellenőrizze a készülék megfelelő működését. Ne használja, ha a készülék vagy annak részei látható sérülést mutatnak.

FIGYELMEZTETÉS: Ne nézzen közvetlenül a LED fénybe. A betegeknek vizsgálat közben csukva kell tartaniuk a szemüket.

Ha e készülék használata során súlyos esemény történik, azonnal értesítse a DermLite-ot, és ha a helyi előírások megkövetelik, a nemzeti egészségügyi hatóságot.

FIGYELEM: Ne használja a készüléket tűz- vagy robbanásveszélyes területen (pl. oxigéndús környezetben).

FIGYELEM: UV fény. Ne nézzen közvetlenül a fénybe.

FIGYELEM: Ez a termék mágneseket tartalmaz. Ne használja pacemakerek vagy más mágneses mezőre érzékeny eszközök vagy tárgyak közelében.

FIGYELEM: Ez a termék metilén-kloridot és hatértékű krómot is tartalmazhat, amelyek a Kalifornia állam szerint rákkeltőek vagy reproduktív toxicitást okozhatnak. További információ: www.P65Warnings.ca.gov.

Elektromágneses kompatibilitás
Ez a készülék megfelel az IEC 60601-1-2: 2014 szabvány EMC-kibocsátási és immunitási szintjének követelményeinek. Ennek a berendezésnek a kibocsátási tulajdonságai alkalmassá teszik a felhasználást professzionális egészségügyi környezetben, valamint lakókörnyezetben (CISPR 11 B osztály).
Ez a berendezés megfelelő védelmet nyújt a rádiókommunikációs szolgáltatások számára. A rádiókommunikációs szolgáltatás zavarása esetén a felhasználónak enyhítő intézkedéseket kell hoznia, például át kell helyeznie vagy át kell irányítania a berendezéseket. VIGYÁZAT: Kerülje el a berendezés használatát más berendezés mellett vagy egymásra rakva, mert az nem megfelelő működést eredményezhet. Ha ilyen felhasználásra van szükség, akkor ezt a felszerelést és a többi berendezést be kell tartani, hogy ellenőrizhessük, működnek-e rendesen.
FIGYELMEZTETÉS: A berendezés gyártójától eltérő kiegészítők használata megnöveli az elektromágneses sugárzást vagy csökkentheti a készülék elektromágneses immunitását, és nem megfelelő működést eredményezhet.
VIGYÁZAT: A hordozható RF adókat legfeljebb 30 cm-re (12 hüvelyk) szabad használni a készülék bármely részéhez. Ellenkező esetben a berendezés teljesítménye romlik. Ne használja ezt az eszközt mágneses rezonanciás képalkotás (MRI) közben vagy MRI környezetben.

Ez a készülék megfelel az FCC szabályzat 15. részének. A működés az alábbi két feltételhez kötött: (1) A készülék nem okozhat káros interferenciát, és (2) el kell fogadnia minden beérkező interferenciát, beleértve azokat is, amelyek nem kívánt működést eredményezhetnek. A DermLite által jóvá nem hagyott módosítások érvényteleníthetik a felhasználó jogosultságát a készülék üzemeltetésére.

FONTOS: Az első használat előtt töltse fel a belső lítiumion-akkumulátort. További részletekért lásd a „Akkumulátor és töltés” részt.

A DermLite Skeen használata
A DermLite Skeen egy kézi digitális dermatoszkóp beépített kijelzővel, kamerával és világítási rendszerrel a bőr és haj klinikai és dermatoszkópos képalkotásához.
Kapcsolja be az eszközt a bekapcsoló gomb (P) megnyomásával. Húzza felfelé az ujját a feloldáshoz, majd kövesse a képernyőn megjelenő utasításokat.
Klinikai képalkotáshoz tartsa az eszközt a kijelzővel maga felé, a kamerával (C) a vizsgált területre irányítva.
Dermatoszkópiához csatlakoztassa a dermatoszkópos lencsét (DL), és óvatosan helyezze a kontaktlemezt (CP) a bőrre. Kontaktmentes dermatoszkópiához távolítsa el a kontaktlemezt.
A két műveletgombbal (AB) válthat a polarizált, nem polarizált és UV világítási módok között, vagy készíthet felvételeket. További részletekért lásd a FotoFinder szoftver útmutatóját.
Alvó módba lépéshez röviden nyomja meg a bekapcsoló gombot, vagy helyezze az eszközt a töltőállomásra (CB). A teljes kikapcsoláshoz nyomja meg és tartsa lenyomva a bekapcsoló gombot 2–3 másodpercig, majd kövesse az utasításokat a képernyőn.

IceCap® eldobható sapkák
A fertőzéskontroll intézkedések támogatásához pattintsa rá az egyik mellékelt IceCap (IC) eldobható sapkát a felszerelt üvegkontaktlemezen (CP). Eltávolításhoz és ártalmatlanításhoz egyszerűen húzza le.

Akkumulátor és töltés
Hosszabb használat után az akkumulátor teljesítménye romolhat, ami kapacitáscsökkenést vagy duzzadást okozhat. Figyeljen az olyan jelekre, mint a rövidebb akkumulátor-élettartam, váratlan leállások, szokatlan viselkedés vagy hirtelen áramkimaradás. Ha ezeket tapasztalja, azonnal hagyja abba a készülék használatát.
A töltéshez csatlakoztassa a mellékelt USB-kábelt a mellékelt hálózati adapterhez, majd dugja be a Töltőalap (CB) alján található Töltőportba (PP), vagy közvetlenül a Skeen USB-portjába.
A töltőalap használatakor győződjön meg arról, hogy a töltőtüskék megfelelően érintkeznek. Töltés közben a visszajelző fény (LED) zölden villog, majd teljes töltöttségnél kéken világít. A töltöttségi állapot ellenőrzésekor röviden kéken villoghat. Ha nincs tápellátás, a LED kikapcsolva marad.

Dermatoszkópos lencse (DL)
A lencse rögzítéséhez igazítsa az indikátorvonalat (IL) a Skeen készülék jelöléséhez. Ha nincs megfelelően igazítva, a mágnesek nem kapcsolódnak. Eltávolításhoz egyszerűen húzza le.
Érintésmentes képalkotáshoz óvatosan távolítsa el a pattintható kontaktlemezt (CP), majd pattintsa vissza. A távtartó (S) eltávolításához forgassa az óramutató járásával ellentétes irányba, majd húzza le; visszahelyezéshez forgassa az óramutató járásával megegyező irányba, amíg rögzül.
A töltőállomáson található IceCap rekesz a dermatoszkópos lencse tárolására is használható.

Hibaelhárítás
A legfrissebb hibaelhárítási információkért látogasson el a www.dermlite.com weboldalra. Ha a készülék szervizelést igényel, keresse fel a www.dermlite.com/service oldalt, vagy vegye fel a kapcsolatot a helyi DermLite forgalmazóval.

Karbantartás és ápolás
FIGYELEM: A készülék módosítása nem engedélyezett.
A készüléket problémamentes működésre tervezték. Javításokat csak szakképzett személyzet végezhet. Javasolt a készülék működésének ellenőrzése hathavonta.

Tisztítás
A készülék külső burkolata – az optikai részek kivételével – 70%-os izopropil-alkohollal letörölhető a páciensen történő használat előtt. Az optikai lencsét úgy kell kezelni, mint egy kiváló minőségű fényképező felszerelést – standard lencsetisztító eszközökkel tisztítani, és védeni a káros vegyszerektől. Ne használjon súroló anyagokat, és ne merítse a készüléket folyadékba. Ne sterilizálja autoklávban.

Garancia: 2 év alkatrészekre és munkára.

Hulladékkezelés: Ez a készülék elektronikát és lítiumion-akkumulátort tartalmaz, amelyeket külön kell kezelni, és nem szabad háztartási hulladékkal együtt kidobni. Kérjük, tartsa be a helyi hulladékkezelési előírásokat.

A készlet tartalma: DermLite Skeen (beépített érintőképernyő, kamera, Wi-Fi, USB-C port, töltőérintkezők és háromgombos ház), dermatoszkópos lencse (keresztpolarizált, nem polarizált és UV világítás, levehető távtartóval és rápattintható kontaktlemezzel), töltőállomás, USB-C kábel, hálózati adapter, 5 IceCap védősapka és mikroszálas kendő.

Műszaki leírás: Látogasson el a www.dermlite.com/technical oldalra vagy lépjen kapcsolatba helyi DermLite forgalmazójával.

©2025 by DermLite LLC | 09 Dec 2025 | SK2-1701A *(Hungarian)*

Instructies

Beoogd gebruik
Dit apparaat is bedoeld voor medische doeleinden om lichaamsoppervlakken te verlichten. Het wordt gebruikt voor niet-invasieve visuele inspectie van intacte huid en helpt clinici bij het beoordelen en differentiëren van huidafwijkingen door het verbeteren van de visualisatie van oppervlakkige en onderliggende structuren.

Dit op batterijen werkende product is uitsluitend bedoeld voor uitwendig gebruik door of op voorschrift van een medisch professional.

Controleer voor elk gebruik of het apparaat correct werkt. Gebruik het niet als het apparaat of onderdelen ervan zichtbare schade vertonen.

LET OP: Kijk niet rechtstreeks in het LED-licht. Patiënten moeten hun ogen sluiten tijdens het onderzoek.

Meld bij een ernstig incident met dit apparaat direct DermLite en, indien vereist door lokale regelgeving, uw nationale gezondheidsautoriteit.

LET OP: Gebruik het apparaat niet in brand- of explosiegevaarlijke gebieden (bijv. zuurstofrijke omgeving).

LET OP: UV-licht. Niet rechtstreeks in het licht kijken.

LET OP: Dit product bevat magneten. Niet gebruiken in de nabijheid van pacemakers of andere apparaten of voorwerpen die gevoelig zijn voor magnetische velden.

WAARSCHUWING: Dit product kan u blootstellen aan chemicaliën zoals methyleenchloride en chroom-6, waarvan bekend is dat ze in Californië kanker of voortplantingstoxiciteit veroorzaken. Zie www.P65Warnings.ca.gov.

Elektromagnetische compabiliteit
Dit apparaat voldoet aan de EMC-emissie- en immuniteitsnormen van de norm IEC 60601-1-2: 2014. De emissiekenmerken van deze apparatuur maken het geschikt voor gebruik in zowel professionele gezondheidszorg als in woonomgevingen (CISPR 11 Klasse B). Deze apparatuur biedt voldoende bescherming voor radiocommunicatiediensten. In het zeldzame geval van interferentie met de radiocommunicatiedienst, moet de gebruiker mogelijk mitigerende maatregelen nemen, zoals het verplaatsen of heroriënteren van apparatuur. WAARSCHUWING: Gebruik van deze apparatuur naast of gestapeld op andere apparatuur moet worden vermeden, omdat dit kan leiden tot onjuist gebruik. Als een dergelijk gebruik noodzakelijk is, moeten deze apparatuur en de andere apparatuur worden gecontroleerd om te controleren of ze normaal werken.
WAARSCHUWING: Het gebruik van andere accessoires dan de accessoires die door de fabrikant van deze apparatuur zijn geleverd, kan leiden tot verhoogde elektromagnetische emissies of verminderde elektromagnetische immuniteit van deze apparatuur en kan leiden tot onjuist gebruik.
WAARSCHUWING: draagbare RF-zenders mogen niet dichter dan 30 cm (12 inch) bij enig onderdeel van het apparaat worden gebruikt. Anders kunnen de prestaties van deze apparatuur achteruitgaan.
Gebruik dit apparaat niet tijdens een MRI-scan of in een MRI-omgeving.

Dit apparaat voldoet aan deel 15 van de FCC-regels. De werking is onderhevig aan de volgende twee voorwaarden: (1) dit apparaat mag geen schadelijke interferentie veroorzaken en (2) het moet ontvangen interferentie accepteren, inclusief interferentie die ongewenste werking kan veroorzaken. Wijzigingen aan dit apparaat die niet door DermLite zijn goedgekeurd, kunnen de bevoegdheid van de gebruiker om het apparaat te bedienen ongeldig maken.

BELANGRIJK: Laad voor het eerste gebruik de interne lithium-ionbatterij op. Zie ‘Batterij en opladen’ voor details.

Gebruik van uw DermLite Skeen
De DermLite Skeen is een draagbare digitale dermatoscoop met geïntegreerd scherm, camera en verlichtingssysteem voor klinische en dermatoscopische beeldvorming van huid en haar.
Druk op de aan/uit-knop (P) om het apparaat in te schakelen. Veeg omhoog om te ontgrendelen en volg de instructies op het scherm.
Voor klinische beeldvorming houdt u het apparaat met het scherm naar u toe gericht en de camera (C) naar het te onderzoeken gebied.
Voor dermatoscopie bevestigt u de dermatoscopische lens (DL) en plaatst u de klikbare contactplaat (CP) voorzichtig tegen de huid. Voor contactloze dermatoscopie verwijdert u de plaat.
Gebruik de twee actieknoppen (AB) om te schakelen tussen gepolariseerd, niet-gepolariseerd en UV-licht of om foto’s te maken. Raadpleeg voor meer functies de gebruiksaanwijzing van de FotoFinder-software.
Om de stand-bymodus te activeren, drukt u kort op de aan/uit-knop of plaatst u het apparaat op het oplaadstation (CB). Om volledig uit te schakelen, houdt u de aan/uit-knop 2–3 seconden ingedrukt en volgt u de aanwijzingen op het scherm.

IceCap® Wegwerpafdekkingen
Ter ondersteuning van uw infectiepreventiemaatregelen klikt u een van de meegeleverde IceCap (IC) wegwerpafdekkingen over de geïnstalleerde glazen contactplaat (CP). Trek om te verwijderen en weg te gooien simpelweg los.

Batterij en opladen
Na langdurig gebruik kan de batterijprestaties afnemen, wat kan leiden tot verminderde capaciteit of zwelling. Let op signalen zoals kortere batterijduur, onverwachte uitschakelingen, onregelmatig gedrag of plotseling energieverlies. Stop met het gebruik van het apparaat als u iets hiervan merkt.
Om op te laden, sluit u de meegeleverde USB-kabel aan op de bijgeleverde voedingsadapter en steek u deze in de oplaadpoort (PP) aan de onderzijde van het oplaadstation (CB) of rechtstreeks in de USB-poort van Skeen.
Wanneer u het oplaadstation gebruikt, zorg dan dat de oplaadpinnen goed contact maken.
Tijdens het opladen knippert het indicatielampje (LED) groen en wordt het blauw zodra de batterij volledig is opgeladen. Bij het controleren van de laadstatus kan het kort blauw knipperen. Als er geen stroomtoevoer is, blijft de LED uit.

Dermatoscopische lens (DL)
Richt de indicatorlijn (IL) van de lens uit met het merkteken op de Skeen-behuizing om deze te bevestigen. Als deze niet goed is uitgelijnd, grijpen de magneten niet. Trek eenvoudig om los te maken.

Voor contactloze beeldvorming verwijdert u voorzichtig de klikbare contactplaat (CP) en klikt u deze terug om te bevestigen. Om de afstandhouder (S) te verwijderen, draait u tegen de klok in en trekt u deze eraf; bevestig opnieuw door met de klok mee te draaien totdat hij vastklikt.
De IceCap-opslag in het laadstation kan ook worden gebruikt om de dermatoscopische lens op te bergen.

Probleemoplossing
Ga naar www.dermlite.com voor de meest recente informatie over probleemoplossing. Als uw apparaat onderhoud nodig heeft, ga naar www.dermlite.com/service of neem contact op met uw lokale DermLite dealer.

Onderhoud en verzorging
LET OP: Wijzigingen aan dit apparaat zijn niet toegestaan.
Uw apparaat is ontworpen voor probleemloos gebruik. Reparaties mogen alleen worden uitgevoerd door gekwalificeerd personeel. Het wordt aanbevolen om elke zes maanden de werking van het apparaat te controleren.

Reiniging
De buitenkant van het apparaat, met uitzondering van de optische delen, kan vóór gebruik op een patiënt worden gereinigd met isopropylalcohol (70% vol.). De lens moet worden behandeld als hoogwaardige fotografische apparatuur – reinigen met standaard lensreinigers en beschermen tegen schadelijke chemicaliën. Gebruik geen schurende materialen op enig onderdeel van het apparaat en dompel het niet onder in vloeistof. Niet steriliseren in een autoclaaf.

Garantie: 2 jaar op onderdelen en arbeid.

Verwijdering: Dit apparaat bevat elektronica en een lithium-ionbatterij die apart moeten worden afgevoerd en niet bij het huishoudelijk afval mogen worden weggegooid. Houd u aan de plaatselijke afvalvoorschriften.

Deze set bevat: DermLite Skeen (geïntegreerd touchscreen, camera, Wi-Fi, USB-C poort, laadcontacten en behuizing met drie knoppen), dermatoscopische lens (kruisgepolariseerd, ongepolariseerd en UV-verlichting, met afneembare afstandhouder en klikbare contactplaat), oplaadbasis, USB-C kabel, voedingsadapter, 5 IceCap hoesjes en microvezeldoekje.

Technische beschrijving: Bezoek www.dermlite.com/technical of neem contact op met uw lokale DermLite dealer.

©2025 by DermLite LLC | 09 Dec 2025 | SK2-1701A *(Dutch)*

Instrukcje

Zamierzone zastosowanie
To urządzenie jest przeznaczone do celów medycznych do oświetlania powierzchni ciała. Służy do nieinwazyjnego badania wzrokowego nienaruszonej skóry i pomaga klinicystom w ocenie oraz różnicowaniu zmian skórnych poprzez poprawę wizualizacji struktur powierzchniowych i podpowierzchniowych.

Ten produkt zasilany bateriami jest przeznaczony wyłącznie do użytku zewnętrznego przez lub na zlecenie pracownika medycznego.

Przed każdym użyciem sprawdź prawidłowe działanie urządzenia. Nie używaj, jeśli urządzenie lub jego elementy wykazują widoczne uszkodzenia.

OSTRZEŻENIE: Nie patrz bezpośrednio w światło LED. Pacjenci muszą zamknąć oczy podczas badania.

W przypadku poważnego incydentu z użyciem tego urządzenia, niezwłocznie powiadom DermLite oraz, jeśli wymagają tego lokalne przepisy, krajowy organ ds. zdrowia.

OSTRZEŻENIE: Nie używaj urządzenia w miejscach zagrożonych pożarem lub wybuchem (np. środowisko bogate w tlen).

OSTRZEŻENIE: Światło UV. Nie patrz bezpośrednio na światło.

OSTRZEŻENIE: Ten produkt zawiera magnesy. Nie używaj go w pobliżu rozruszników serca ani innych urządzeń lub przedmiotów wrażliwych na pola magnetyczne.

OSTRZEŻENIE: Ten produkt może narażać cię na działanie substancji chemicznych, takich jak chlorek metylenu i chrom sześciowartościowy, które w Kalifornii są uznane za rakotwórcze lub toksyczne dla rozrodczości. Więcej informacji: www.P65Warnings.ca.gov.

Zgodność elektromagnetyczna
To urządzenie jest zgodne z wymogami dotyczącymi poziomu EMC w zakresie emisji i odporności normy IEC 60601-1-2: 2014. Charakterystyka emisji tego urządzenia sprawia, że jest on odpowiedni do użytku w środowisku profesjonalnej opieki zdrowotnej, a także w środowisku mieszkalnym (CISPR 11 klasa B). To urządzenie zapewnia odpowiednią ochronę usługi łączności radiowej. W rzadkich przypadkach zakłócania usługi łączności radiowej użytkownik może potrzebować środków łagodzących, takich jak przeniesienie lub zmiana orientacji sprzętu.
OSTRZEŻENIE: Należy unikać używania tego sprzętu w sąsiedztwie lub ustawiania go na stosie z innym sprzętem, ponieważ może to spowodować nieprawidłowe działanie. Jeśli takie użycie jest konieczne, należy obserwować ten sprzęt i inne urządzenia, aby sprawdzić, czy działają normalnie.
OSTRZEŻENIE: Korzystanie z akcesoriów innych niż dostarczone przez producenta tego urządzenia może spowodować zwiększenie emisji elektromagnetycznej lub obniżenie odporności elektromagnetycznej tego urządzenia i nieprawidłowe działanie.
OSTRZEŻENIE: Przenośnych nadajników RF należy używać nie bliżej niż 30 cm (12 cali) od dowolnej części urządzenia. W przeciwnym razie może dojść do pogorszenia działania tego sprzętu.

Nie używaj tego urządzenia podczas obrazowania metodą rezonansu magnetycznego (MRI) ani w środowisku MRI.

To urządzenie jest zgodne z częścią 15 przepisów FCC. Użytkowanie podlega dwóm warunkom: (1) urządzenie nie może powodować szkodliwych zakłóceń oraz (2) musi akceptować wszelkie zakłócenia, w tym te, które mogą powodować niepożądane działanie. Wszelkie zmiany lub modyfikacje niezatwierdzone przez DermLite mogą unieważnić uprawnienia użytkownika do korzystania z urządzenia.

WAŻNE: Przed pierwszym użyciem należy naładować wewnętrzną baterię litowo-jonową. Szczegóły znajdziesz w sekcji „Bateria i ładowanie”.

Korzystanie z DermLite Skeen
DermLite Skeen to przenośny cyfrowy dermatoskop z wbudowanym wyświetlaczem, kamerą i systemem oświetlenia do klinicznego i dermatoskopowego obrazowania skóry i włosów.
Naciśnij przycisk zasilania (P), aby włączyć urządzenie. Przesuń palcem w górę, aby odblokować, i postępuj zgodnie z instrukcjami wyświetlanymi na ekranie.
Do obrazowania klinicznego trzymaj urządzenie wyświetlaczem skierowanym ku sobie, a kamerą (C) na obszarze badania.
Do dermatoskopii przymocuj soczewkę dermatoskopową (DL) i delikatnie przyłóż płytkę kontaktową (CP) płasko do skóry. W przypadku dermatoskopii bezkontaktowej usuń płytkę kontaktową.
Użyj dwóch przycisków funkcyjnych (AB), aby przełączać się między światłem spolaryzowanym, niespolaryzowanym i UV lub aby wykonać zdjęcia. Więcej funkcji znajdziesz w instrukcji obsługi oprogramowania FotoFinder.
Aby przejść w tryb czuwania, naciśnij krótko przycisk zasilania lub umieść urządzenie na podstawie ładującej (CB). Aby całkowicie wyłączyć, przytrzymaj przycisk zasilania przez 2–3 sekundy i postępuj zgodnie z instrukcjami na ekranie.

Jednorazowe nakładki IceCap®
Aby wspierać środki kontroli zakażeń, załóż jedną z dołączonych jednorazowych nakładek IceCap (IC) na zamontowaną szklaną płytę kontaktową (CP). Aby ją usunąć i wyrzucić, wystarczy ją zdjąć.

Bateria i ładowanie
Po długotrwałym użytkowaniu wydajność baterii może się pogorszyć, co może prowadzić do zmniejszenia pojemności lub jej spuchnięcia. Zwracaj uwagę na takie objawy jak skrócony czas pracy baterii, niespodziewane wyłączenia, niestabilne działanie lub nagła utrata zasilania. W przypadku zaobserwowania takich objawów należy natychmiast przestać używać urządzenia.
Aby naładować, podłącz dołączony kabel USB do zasilacza i włóż go do portu ładowania (PP) znajdującego się na spodzie podstawki ładującej (CB) lub bezpośrednio do portu USB urządzenia Skeen.
Korzystając z podstawki ładującej, upewnij się, że styki ładowania prawidłowo przylegają. Podczas ładowania wskaźnik (LED) pulsuje na zielono, a po pełnym naładowaniu świeci się na niebiesko. Może krótko migać na niebiesko podczas sprawdzania stanu naładowania. Jeśli nie ma zasilania – dioda LED pozostaje wyłączona.

Soczewka dermatoskopowa (DL)

Aby zamocować soczewkę, wyrównaj linię wskaźnika (IL) z oznaczeniem na obudowie Skeen. Jeśli nie jest wyrównana, magnesy nie zadziałają. Aby odłączyć, wystarczy pociągnąć.
Do obrazowania bezkontaktowego delikatnie usuń płytkę kontaktową (CP) i przymocuj ją ponownie poprzez zatrzaśnięcie. Aby zdjąć dystans (S), przekręć przeciwnie do ruchu wskazówek zegara i wyciągnij; aby ponownie zamocować, przekręć zgodnie z ruchem wskazówek zegara, aż się zatrzaśnie.
Wbudowany uchwyt IceCap w stacji ładującej może być również używany do przechowywania soczewki dermatoskopowej.

Rozwiązywanie problemów
Aktualne informacje dotyczące rozwiązywania problemów znajdziesz na stronie www.dermlite.com. Jeśli urządzenie wymaga serwisu, odwiedź www.dermlite.com/service lub skontaktuj się z lokalnym dystrybutorem DermLite.

Konserwacja i pielęgnacja
OSTRZEŻENIE: Modyfikacja tego urządzenia nie jest dozwolona.
Urządzenie zostało zaprojektowane do bezproblemowego działania. Naprawy powinny być przeprowadzane wyłącznie przez wykwalifikowany personel. Zaleca się sprawdzanie poprawności działania urządzenia co sześć miesięcy.

Czyszczenie
Zewnętrzne elementy urządzenia, z wyjątkiem części optycznych, można przetrzeć alkoholem izopropylowym (70% obj.) przed użyciem na pacjencie. Soczewkę należy traktować jak wysokiej jakości sprzęt fotograficzny – czyścić standardowymi środkami do czyszczenia soczewek i chronić przed szkodliwymi chemikaliami. Nie używać materiałów ściernych i nie zanurzać urządzenia w płynach. Nie sterylizować w autoklawie.

Gwarancja: 2 lata na części i robociznę.

Utylizacja: Urządzenie zawiera elektronikę i akumulator litowo-jonowy, które muszą być usuwane oddzielnie i nie mogą być wyrzucane z odpadami komunalnymi. Prosimy przestrzegać lokalnych przepisów dotyczących utylizacji.

Zestaw zawiera: DermLite Skeen (zintegrowany ekran dotykowy, kamera, Wi-Fi, port USB-C, styki ładowania i obudowa z trzema przyciskami), soczewkę dermatoskopową (światło spolaryzowane krzyżowo, niespolaryzowane i UV, z wyjmowanym dystanserem i nasadzaną płytką kontaktową), stację ładującą, kabel USB-C, zasilacz, 5 nakładek IceCap i ściereczkę z mikrofibry.

Opis techniczny: Odwiedź www.dermlite.com/technical lub skontaktuj się z lokalnym dystrybutorem DermLite.

©2025 by DermLite LLC | 09 Dec 2025 | SK2-1701A *(Polish)*

Instruções

Uso pretendido
Este dispositivo destina-se a fins médicos para iluminar superfícies corporais. É utilizado para exame visual não invasivo da pele intacta e auxilia os clínicos na avaliação e diferenciação de anomalias cutâneas melhorando a visualização das estruturas superficiais e subsuperficiais.

Este produto alimentado por bateria destina-se apenas ao uso externo por ou sob orientação de um profissional de saúde.

Verifique o funcionamento correto do dispositivo antes de cada uso. Não utilize se o dispositivo ou seus componentes apresentarem danos visíveis.

CUIDADO: Não olhe diretamente para a luz de LED. Os pacientes devem fechar os olhos durante os exames.

Em caso de incidente grave com o uso deste dispositivo, notifique imediatamente a DermLite e, se exigido pelas normas locais, a autoridade nacional de saúde.

CUIDADO: Não utilize o dispositivo em áreas com risco de incêndio ou explosão (ex.: ambiente rico em oxigênio).

CUIDADO: Luz UV. Não olhe diretamente para a luz.

CUIDADO: Este produto contém ímãs. Não use perto de marcapassos ou outros dispositivos ou itens sensíveis a campos magnéticos.

AVISO: Este produto pode expô-lo a produtos químicos, incluindo cloreto de metileno e cromo hexavalente, conhecidos pelo estado da Califórnia por causarem câncer ou toxicidade reprodutiva. Para mais informações, acesse www.P65Warnings.ca.gov.

Compatibilidade eletromagnética
Este dispositivo está em conformidade com os requisitos de nível de EMC e imunidade da norma IEC 60601-1-2: 2014. As características de emissão deste equipamento o tornam adequado para uso em ambientes profissionais de saúde, bem como em ambientes residenciais (CISPR 11 Classe B). Este equipamento oferece proteção adequada ao serviço de comunicação por rádio. No raro evento de interferência no serviço de radiocomunicação, o usuário pode precisar tomar medidas de mitigação, como realocar ou reorientar o equipamento. AVISO: O uso deste equipamento adjacente ou empilhado com outro equipamento deve ser evitado, pois pode resultar em operação inadequada. Se tal uso for necessário, este e o outro equipamento devem ser observados para verificar se estão funcionando normalmente.
AVISO: O uso de acessórios diferentes dos fornecidos pelo fabricante deste equipamento pode resultar em aumento das emissões eletromagnéticas ou diminuição da imunidade eletromagnética deste equipamento e resultar em operação inadequada.
AVISO: Os transmissores portáteis de RF não devem ser usados a menos de 30 cm (12 polegadas) de qualquer parte do dispositivo. Caso contrário, poderá resultar em degradação do desempenho deste equipamento.
Não utilize este dispositivo durante uma ressonância magnética (MRI) ou num ambiente de MRI.

Este dispositivo está em conformidade com a parte 15 das normas da FCC. O funcionamento está sujeito às duas condições seguintes: (1) este dispositivo não pode causar interferência prejudicial e (2) deve aceitar qualquer interferência recebida, incluindo aquelas que possam causar funcionamento indesejado. Alterações/modificações não aprovadas pela DermLite podem invalidar a autorização do usuário para operar o dispositivo.

IMPORTANTE: Antes do primeiro uso, carregue a bateria interna de íons de lítio. Consulte 'Bateria e Carregamento' para mais detalhes.

Utilização do DermLite Skeen
O DermLite Skeen é um dermatoscópio digital portátil com tela, câmera e sistema de iluminação integrados para imagem clínica e dermatoscópica da pele e do cabelo.
Aperte o botão de energia (P) para ligar o aparelho. Deslize para cima para desbloquear e siga as instruções na tela.
Para captura clínica, segure o aparelho com a tela voltada para si e a câmera (C) apontada para a área a examinar.
Para dermatoscopia, encaixe a lente dermatoscópica (DL) e pressione suavemente a placa de contato (CP) contra a pele. Para dermatoscopia sem contato, remova a placa.
Use os dois botões de ação (AB) para alternar entre modos de luz polarizada, não polarizada e UV, ou para capturar imagens. Para mais funcionalidades, consulte as instruções do software FotoFinder.
Para entrar no modo de espera, aperte rapidamente o botão de energia ou coloque o aparelho na base de carregamento (CB). Para desligar totalmente, mantenha o botão de energia pressionado durante 2–3 segundos e siga as instruções na tela.

Tampas descartáveis IceCap®
Para apoiar suas medidas de controle de infecções, encaixe uma das tampas descartáveis IceCap (IC) fornecidas sobre a placa de contato de vidro instalada (CP). Para remover e descartar, basta puxar.

Bateria e Carregamento
Após uso prolongado, o desempenho da bateria pode se degradar, causando redução de capacidade ou inchaço. Observe sinais como vida útil reduzida da bateria, desligamentos inesperados, comportamento errático ou perda súbita de energia. Se isso ocorrer, pare de usar o dispositivo.
Para carregar, conecte o cabo USB fornecido ao adaptador de energia incluído e ligue-o na Porta de Carregamento (PP) na parte inferior da Base de Carregamento (CB) ou diretamente na porta USB do Skeen.
Ao usar a Base de Carregamento, certifique-se de que os pinos de carregamento estejam em contato correto. Durante o carregamento, o LED indicador pisca verde e fica azul quando estiver totalmente carregado. Pode piscar brevemente em azul ao verificar o status da carga. Se não houver alimentação, o LED permanece desligado.

Lente de dermatoscopia (DL)
Alinhe a linha indicadora (IL) da lente com a marca no corpo do Skeen para fixá-la. Se não estiver alinhada, os ímãs não se conectarão.
Puxe para soltar.
Para imagens sem contato, remova suavemente a placa de contato (CP) e recoloque-a pressionando-a de volta. Para remover o espaçador (S), gire no sentido anti-horário e puxe; para recolocar, gire no sentido horário até fixar.
O compartimento IceCap na base de carregamento também pode ser usado para armazenar a lente de dermatoscopia.

Solução de problemas
Acesse www.dermlite.com para as informações mais recentes de solução de problemas. Se seu dispositivo precisar de assistência, visite www.dermlite.com/service ou entre em contato com o revendedor DermLite local.

Cuidados e Manutenção
ATENÇÃO: Não é permitida qualquer modificação neste equipamento.
Seu dispositivo foi projetado para funcionar corretamente. Reparos devem ser realizados apenas por pessoal qualificado. Recomenda-se verificar regularmente o funcionamento correto do dispositivo a cada seis meses.

Limpeza
A parte externa do dispositivo, exceto as partes ópticas, pode ser limpa com álcool isopropílico (70% vol.) antes do uso no paciente. A lente deve ser tratada como equipamento fotográfico de alta qualidade — deve ser limpo com equipamentos padrão e protegida de produtos químicos agressivos. Não use materiais abrasivos nem mergulhe o dispositivo em líquidos. NÃO esterilize em autoclave.

Garantia: 2 anos para peças e mão de obra.

Descarte: Este dispositivo contém componentes eletrônicos e uma bateria de íons de lítio, que devem ser descartados separadamente e não podem ser eliminados com o lixo doméstico. Observe as normas locais de descarte.

Este conjunto inclui: DermLite Skeen (tela tátil integrada, câmera, Wi-Fi, porta USB-C, contatos de carregamento e estrutura com três botões), lente de dermatoscopia (iluminação cruzada polarizada, não polarizada e UV, com espaçador removível e placa de contato de encaixe), base de carregamento, cabo USB-C, adaptador de energia, 5 capas IceCap e pano de microfibra.

Descrição técnica: Visite www.dermlite.com/technical ou entre em contato com seu distribuidor DermLite local.

©2025 by DermLite LLC | 09 Dec 2025 | SK2-1701A *(Portuguese)*

Instrucțiuni

Utilizare prevăzută
Acest dispozitiv este destinat scopurilor medicale pentru iluminarea suprafețelor corpului. Este utilizat pentru examinarea vizuală neinvazivă a pielii intacte și ajută clinicienii în evaluarea și diferențierea anomaliilor cutanate prin îmbunătățirea vizualizării structurilor de suprafață și subiacente.

Acest produs cu baterii este destinat exclusiv utilizării externe de către sau la indicația unui specialist medical.

Verificați funcționarea corectă a dispozitivului înainte de fiecare utilizare. Nu utilizați dacă dispozitivul sau componentele sale prezintă deteriorări vizibile.

ATENȚ IE: Nu priviți direct în lumina LED. Pacienții trebuie să-și închidă ochii în timpul examinării.

În cazul unui incident grav legat de utilizarea acestui dispozitiv, anunțați imediat DermLite și, dacă este cerut de reglementările locale, autoritatea națională de sănătate.

ATENȚ IE: Nu utilizați dispozitivul în zone cu risc de incendiu sau explozie (de exemplu, medii bogate în oxigen).

ATENȚ IE: Lumină UV. Nu priviți direct în lumină.

ATENȚ IE: Acest produs conține magneți. Nu îl utilizați în apropierea stimulatorilor cardiaci sau a altor dispozitive sau obiecte sensibile la câmpuri magnetice.

AVERTISMENT: Acest produs vă poate expune la substanțe chimice precum clorura de metilen și cromul hexavalent, cunoscute în statul California ca fiind cauzatoare de cancer sau toxicitate reproductivă. Detalii pe www.P65Warnings.ca.gov.

Compatibilitate electromagnetica
Acest dispozitiv respectă cerințele privind emisiile EMC și nivelul imunității din standardul IEC 60601-1-2: 2014. Caracteristicile de emisie ale acestui echipament îl fac potrivit pentru utilizarea în mediul profesional de asistență medicală, precum și în mediul rezidențial (Clasa B CISPR 11). Acest echipament oferă o protecție adecvată serviciului de comunicații radio. În cazul rarelor interferențe cu serviciul de comunicații radio, utilizatorul ar putea fi nevoit să ia măsuri de atenuare, precum mutarea sau reorientarea echipamentelor. AVERTIZARE: Folosirea acestui echipament adiacent sau stivuit cu alte echipamente trebuie evitată, deoarece ar putea duce la o funcționare necorespunzătoare. Dacă o astfel de utilizare este necesară, acest echipament și celelalte echipamente ar trebui să fie respectate pentru a verifica dacă funcționează normal.
AVERTIZARE: Folosirea altor accesorii decât cele furnizate de producătorul acestui echipament poate duce la creșterea emisiilor electromagnetice sau la scăderea imunității electromagnetice a acestui echipament și poate duce la o funcționare necorespunzătoare.
AVERTIZARE: Transmițătorii RF portabili trebuie folosiți nu mai aproape de 30 cm (12 inci) de orice parte a dispozitivului. În caz contrar, ar putea rezulta degradarea performanței acestui echipament.
Nu utilizați acest dispozitiv în timpul unei imagistici prin rezonanță magnetică (MRI) sau într-un mediu MRI.

Acest dispozitiv este conform cu partea 15 a regulamentelor FCC. Funcționarea este permisă numai dacă sunt îndeplinite următoarele condiții: (1) dispozitivul nu trebuie să provoace interferențe dăunătoare și (2) trebuie să accepte orice interferență primită, inclusiv cele care pot cauza funcționare nedorită. Orice modificări neaprobate de DermLite pot anula dreptul utilizatorului de a folosi dispozitivul.

IMPORTANT: Înainte de prima utilizare, încărcați bateria internă litiu-ion. Consultați secțiunea „Baterie și încărcare” pentru detalii.

Utilizarea dispozitivului DermLite Skeen
DermLite Skeen este un dermatoscop digital portabil cu ecran, cameră și sistem de iluminare integrate pentru imagistica clinică și dermatoscopică a pielii și părului.
Apăsați butonul de pornire (P) pentru a porni dispozitivul. Glisați în sus pentru a debloca și urmați instrucțiunile de pe ecran.
Pentru imagistica clinică, țineți dispozitivul cu ecranul orientat către dvs. și camera (C) îndreptată spre zona de examinare.
Pentru dermatoscopie, atașați lentila dermatoscopică (DL) și plasați ușor placa de contact (CP) pe piele. Pentru dermatoscopie fără contact, îndepărtați placa.
Utilizați cele două butoane de acțiune (AB) pentru a comuta între lumina polarizată, nepolarizată și UV sau pentru a captura imagini. Pentru mai multe funcții, consultați instrucțiunile software-ului FotoFinder.
Pentru a intra în modul standby, apăsați scurt butonul de pornire sau așezați dispozitivul pe stația de încărcare (CB). Pentru a opri complet, mențineți apăsat butonul de pornire timp de 2–3 secunde și urmați instrucțiunile de pe ecran.

Capace de unică folosință IceCap®
Pentru a susține măsurile de control al infecțiilor, fixați unul dintre capacele de unică folosință IceCap (IC) peste placa de contact din sticlă (CP) instalată. Pentru îndepărtare și eliminare, pur și simplu trageți-l.

Baterie și încărcare
După utilizare îndelungată, performanța bateriei se poate degrada, ducând la o capacitate redusă sau umflare. Urmăriți semne precum durată de viață mai scurtă a bateriei, opriri neașteptate, comportament neregulat sau pierdere bruscă de energie. Dacă observați aceste semne, întrerupeți utilizarea dispozitivului.
Pentru a încărca, conectați cablul USB furnizat la adaptorul de alimentare inclus și introduceți-l fie în portul de încărcare (PP) de la baza încărcătorului (CB), fie direct în portul USB al dispozitivului Skeen.
Atunci când folosiți baza de încărcare, asigurați-vă că pinii de încărcare fac contact corect. În timpul încărcării, indicatorul LED pulsează verde și devine albastru continuu când este complet încărcat. Poate pulsa scurt albastru când verificați starea încărcării. Dacă nu există alimentare, LED-ul rămâne stins.

Lentilă pentru dermatoscopie (DL)
Aliniați linia indicatoare (IL) a lentilei cu marcajul de pe corpul Skeen pentru a o atașa. Dacă nu este aliniată corect, magneții nu se vor conecta. Trageți pentru a detașa.
Pentru imagistica fără contact, scoateți cu grijă placa de contact (CP) și fixați-o la loc prin apăsare. Pentru a îndepărta distanțierul (S), rotiți în sens invers acelor de ceasornic și trageți; reatașați rotind în sensul acelor de ceasornic până la fixare.
Compartimentul IceCap din baza de încărcare poate fi utilizat și pentru depozitarea lentilei de dermatoscopie.

Depanare
Consultați www.dermlite.com pentru cele mai recente informații privind depanarea. Dacă dispozitivul necesită service, vizitați www.dermlite.com/service sau contactați distribuitorul local DermLite.

Întreținere
ATENȚ IE: Nu sunt permise modificări ale acestui echipament.
Dispozitivul este proiectat pentru funcționare fără probleme. Reparațiile trebuie efectuate numai de personal calificat. Se recomandă verificarea funcționării corecte a dispozitivului la fiecare șase luni.

Curățare
Exteriorul dispozitivului, cu excepția părților optice, poate fi șters cu alcool izopropilic (70% vol.) înainte de utilizare pe un pacient. Lentila trebuie tratată ca un echipament fotografic de înaltă calitate – curățată cu produse standard și protejată de substanțe chimice dăunătoare. Nu folosiți materiale abrazive și nu scufundați dispozitivul în lichid. Nu se sterilizează în autoclavă.

Garanție: 2 ani pentru piese și manoperă.

Eliminare: Acest dispozitiv conține electronică și o baterie litiu-ion care trebuie eliminate separat și nu pot fi aruncate cu deșeurile menajere. Vă rugăm să respectați reglementările locale privind eliminarea.

Setul include: DermLite Skeen (ecran tactil integrat, cameră, Wi-Fi, port USB-C, contacte de încărcare și carcasă cu trei butoane), lentilă dermatoscopică (iluminare polarizată încrucișat, nepolarizată și UV, cu distanțier detașabil și placă de contact cu fixare rapidă), bază de încărcare, cablu USB-C, adaptor de alimentare, 5 capace IceCap și o lavetă din microfibră.

Descriere tehnică: Vizitați www.dermlite.com/technical sau contactați distribuitorul DermLite local.

©2025 by DermLite LLC | 09 Dec 2025 | SK2-1701A *(Romanian)*

Navodila

Predvidena uporaba
Ta naprava je namenjena za medicinsko uporabo za osvetljevanje telesnih površin. Uporablja se za neinvaziven vizualni pregled nepoškodovane kože in pomaga klinikom pri oceni in diferenciaciji kožnih nepravilnosti z izboljšano vizualizacijo površinskih in podkožnih struktur.

Ta baterijsko napajana naprava je namenjena samo za zunanjo uporabo s strani ali po navodilu medicinskega strokovnjaka.

Pred vsako uporabo preverite pravilno delovanje naprave. Ne uporabljajte, če naprava ali njeni deli kažejo vidne poškodbe.

POZOR: Ne glejte neposredno v LED svetlobo. Pacienti morajo med pregledom zapreti oči.

V primeru resnega incidenta pri uporabi te naprave takoj obvestite DermLite in, če to zahtevajo lokalni predpisi, svojo nacionalno zdravstveno upravo.

POZOR: Naprave ne uporabljajte na območjih z nevarnostjo požara ali eksplozije (npr. okolje z visoko vsebnostjo kisika).

POZOR: UV svetloba. Ne glejte neposredno v svetlobo.

POZOR: Ta izdelek vsebuje magnete. Ne uporabljajte ga v bližini srčnih spodbujevalnikov ali drugih naprav oziroma predmetov, občutljivih na magnetna polja.

OPOZORILO: Ta izdelek vas lahko izpostavi kemikalijam, vključno z metilen kloridom in šestvalentnim kromom, za katere je znano, da v Kaliforniji povzročajo raka ali reproduktivno toksičnost. Več na www.P65Warnings.ca.gov.

Elektromagnetna združljivost
Ta naprava ustreza zahtevam EMC za emisije in imuniteto standarda IEC 60601-1-2: 2014. Emisijske značilnosti te opreme omogočajo uporabo v profesionalnem zdravstvenem in stanovanjskem okolju (CISPR 11, razred B). Ta oprema nudi ustrezno zaščito radijskim komunikacijskim storitvam. V redkih primerih motenja radijske komunikacijske storitve bo uporabnik morda moral sprejeti omilitvene ukrepe, na primer premestitev ali preusmeritev opreme. OPOZORILO: Izogibajte se uporabi te opreme, ki je v bližini ali zloženo z drugo opremo, ker lahko pride do nepravilnega delovanja. Če je taka uporaba potrebna, je treba to opremo in drugo opremo opazovati, da preverita, ali normalno delujeta.
OPOZORILO: Uporaba dodatkov, razen tistih, ki jih je zagotovil proizvajalec te opreme, lahko povzroči povečane elektromagnetne emisije ali zmanjšano elektromagnetno odpornost te opreme in povzroči nepravilno delovanje.
OPOZORILO: Prenosne radiofrekvenčne oddajnike ne smete uporabljati na nižjih 30 cm od katerega koli dela naprave. V nasprotnem primeru lahko pride do poslabšanja zmogljivosti te opreme.
Ne uporabljajte te naprave med slikanjem z magnetno resonanco (MRI) ali v okolju MRI.

Ta naprava je skladna s delom 15 pravil FCC. Delovanje je dovoljeno pod dvema pogojema: (1) naprava ne sme povzročati škodljivih motenj in (2) mora sprejeti vse motnje, tudi tiste, ki lahko povzročijo neželeno delovanje. Vsaka sprememba ali prilagoditev, ki ni odobrena s strani DermLite, lahko razveljavi pravico uporabnika do uporabe naprave.

POMEMBNO: Pred prvo uporabo napolnite notranjo litij-ionsko baterijo. Za podrobnosti glejte poglavje „Baterija in polnjenje“.

Uporaba naprave DermLite Skeen
DermLite Skeen je ročni digitalni dermatoskop z integriranim zaslonom, kamero in osvetlitvijo za klinično in dermatoskopsko slikanje kože in las.
Pritisnite gumb za vklop (P) za vklop naprave. Povlecite navzgor, da odklenete, in sledite navodilom na zaslonu.
Za klinično slikanje držite napravo tako, da je zaslon obrnjen proti vam, kamera (C) pa proti območju pregleda.
Za dermatoskopijo namestite dermatoskopsko lečo (DL) in nežno pritisnite kontaktno ploščo (CP) ob kožo. Za dermatoskopijo brez stika odstranite ploščo.
Z dvema akcijskima gumboma (AB) preklapljajte med polarizirano, nepolarizirano in UV osvetlitvijo ali zajemajte slike. Za več funkcij si oglejte navodila za uporabo FotoFinder programske opreme.
Za vstop v način pripravljenosti na kratko pritisnite gumb za vklop ali postavite napravo na polnilno bazo (CB). Za popoln izklop držite gumb za vklop 2–3 sekunde in sledite navodilom na zaslonu.

IceCap® enkratne zaščite
Za podporo vašim ukrepom za nadzor okužb pritrdite enega izmed priloženih IceCap (IC) enkratnih pokrovov na nameščeno stekleno kontaktno ploščo (CP). Za odstranitev in odlaganje preprosto odtrgajte.

Baterija in polnjenje
Po dolgotrajni uporabi se lahko zmogljivost baterije poslabša, kar povzroči zmanjšano kapaciteto ali nabrekanje. Bodite pozorni na znake, kot so krajša življenjska doba baterije, nenadni izklopi, nepravilno delovanje ali nenadna izguba napajanja. Če opazite te znake, prenehajte uporabljati napravo.
Za polnjenje priključite priloženi USB kabel na priložen napajalnik in ga vstavite v polnilni priključek (PP) na spodnjem delu polnilne baze (CB) ali neposredno v USB priključek na napravi Skeen.
Pri uporabi polnilne baze zagotovite, da polnilni kontakti pravilno sedijo. Med polnjenjem LED indikator utripa zeleno in postane modra, ko je naprava popolnoma napolnjena. Pri preverjanju stanja napolnjenosti lahko na kratko utripa modro. Če ni napajanja, LED ostane izklopljen.

Dermatoskopska leča (DL)
Poravnajte indikatorsko črto (IL) leče z oznako na ohišju Skeena za pritrditev. Če ni pravilno poravnana, se magneti ne bodo pritrdili. Za odstranitev preprosto povlecite.
Za slikanje brez stika nežno odstranite kontaktno ploščo (CP) in jo za ponovno pritrditev ponovno pritisnite. Za odstranitev distančnika (S) ga zavrtite v nasprotni smeri urinega kazalca in povlecite; za ponovno pritrditev zavrtite v smeri urinega kazalca, dokler ni varno pritrjen.
Predal za shranjevanje IceCap v polnilni postaji lahko uporabite tudi za shranjevanje dermatoskopske leče.

Odpravljanje težav
Za najnovejše informacije o odpravljanju težav obiščite www.dermlite.com. Če vaša naprava potrebuje servis, obiščite www.dermlite.com/service ali se obrnite na lokalnega zastopnika podjetja DermLite.

Vzdrževanje
OPOZORILO: Spremembe te opreme niso dovoljene.
Naprava je zasnovana za nemoteno delovanje. Popravila naj izvaja le usposobljeno osebje. Priporočljivo je preverjanje pravilnega delovanja naprave vsakih šest mesecev.

Čiščenje
Zunanjost naprave, razen optičnih delov, je pred uporabo pri pacientu mogoče očistiti z izopropilnim alkoholom (70 % vol.). Lečo obravnavajte kot kakovostno fotografsko opremo – čistite s standardnimi sredstvi za čiščenje leč in jo zaščitite pred škodljivimi kemikalijami. Ne uporabljajte abrazivnih materialov in naprave ne potapljajte v tekočino. Ne sterilizirajte v avtoklavu.

Garancija: 2 leti za dele in delo.

Odstranjevanje: Naprava vsebuje elektroniko in litij-ionsko baterijo, ki ju je treba odstraniti ločeno in ju ne smete odlagati med gospodinjske odpadke. Upoštevajte lokalne predpise o odstranjevanju.

Ta komplet vsebuje: DermLite Skeen (vgrajen zaslon na dotik, kamera, Wi-Fi, USB-C priključek, polnilni kontakti in ohišje s tremi gumbi), dermatoskopsko lečo (križno polarizirana, nepolarizirana in UV osvetlitev, z odstranljivim distančnikom in kontaktno ploščo na klik), polnilno bazo, USB-C kabel, napajalnik, 5 pokrovčkov IceCap in krpico iz mikrovlaken.

Tehnični opis: Obiščite www.dermlite.com/technical ali kontaktirajte lokalnega zastopnika DermLite.

©2025 by DermLite LLC | 09 Dec 2025 | SK2-1701A (*Slovenian*)

Inštrukcie

Zamýšľané použitie
Toto zariadenie je určené na lekárske účely na osvetľovanie povrchov tela. Používa sa na neinvazívne vizuálne vyšetrenie neporušenej kože a pomáha klinikom pri hodnotení a rozlišovaní kožných abnormalít zlepšením vizualizácie povrchových a podkožných štruktúr.

Tento výrobok na batérie je určený len na vonkajšie použitie zdravotníckym pracovníkom alebo na jeho pokyn.

Pred každým použitím skontrolujte správnu funkciu zariadenia. Nepoužívajte, ak zariadenie alebo jeho časti vykazujú viditeľné poškodenie.

UPOZORNENIE: Nehľaďte priamo do LED svetla. Pacienti musia počas vyšetrenia zatvoriť oči.

V prípade vážneho incidentu pri používaní tohto zariadenia okamžite informujte DermLite a v prípade potreby podľa miestnych predpisov aj národný zdravotnícky úrad.

UPOZORNENIE: Nepoužívajte zariadenie v oblastiach s rizikom požiaru alebo výbuchu (napr. prostredie s vysokým obsahom kyslíka).

UPOZORNENIE: UV svetlo. Nehľaďte priamo do svetla.

UPOZORNENIE: Tento produkt obsahuje magnety. Nepoužívajte v blízkosti kardiostimulátorov alebo iných zariadení či predmetov citlivých na magnetické pole.

UPOZORNENIE: Tento výrobok vás môže vystaviť chemikáliám ako je metylénchlorid a šesťmocný chróm, ktoré sú v štáte Kalifornia známe ako karcinogénne alebo toxické pre reprodukciu. Viac info na www.P65Warnings.ca.gov.

Elektromagnetická kompatibilita
Toto zariadenie vyhovuje požiadavkám na úroveň emisií EMC a odolnosti podľa normy IEC 60601-1-2: 2014. Vďaka emisným charakteristikám je toto zariadenie vhodné na použitie v profesionálnom zdravotnom prostredí, ako aj v obytnom prostredí (CISPR 11 trieda B). Toto zariadenie poskytuje primeranú ochranu pre rádiokomunikačné služby. V zriedkavých prípadoch rušenia rádiokomunikačných služieb môže byť potrebné, aby užívateľ prijal opatrenia na zmiernenie, ako je premiestnenie alebo presmerovanie zariadenia. VÝSTRAHA: Vyhnite sa používaniu tohto zariadenia v susedstve alebo naskladanom s iným zariadením, pretože by to mohlo mať za následok nesprávnu prevádzku. Ak je takéto použitie potrebné, toto zariadenie a ďalšie vybavenie by sa mali dodržiavať, aby sa overilo, či fungujú normálne.
VÝSTRAHA: Použitie iného príslušenstva ako je uvedené výrobcom tohto zariadenia by mohlo mať za následok zvýšenie elektromagnetických emisií alebo zníženie elektromagnetickej imunity tohto zariadenia a viesť k nesprávnej prevádzke.

VAROVANIE: Prenosné RF vysielače by sa nemali používať bližšie ako 30 cm (12 palcov) od ktorejkoľvek časti zariadenia. Inak by mohlo dôjsť k zhoršeniu výkonu tohto zariadenia.
Nepoužívajte toto zariadenie počas magnetickej rezonancie (MRI) alebo v prostredí MRI.

Toto zariadenie je v súlade s časťou 15 pravidiel FCC. Prevádzka je povolená za týchto dvoch podmienok: (1) zariadenie nesmie spôsobovať škodlivé rušenie a (2) musí akceptovať akékoľvek prijaté rušenie, vrátane takého, ktoré môže spôsobiť nechcenú činnosť. Akékoľvek zmeny neschválené spoločnosťou DermLite môžu zneplatniť oprávnenie používateľa zariadenie používať.

DÔLEŽITÉ: Pred prvým použitím nabite internú lítium-iónovú batériu. Podrobnosti nájdete v časti „Batéria a nabíjanie“.

Použitie zariadenia DermLite Skeen
DermLite Skeen je ručný digitálny dermatoskop s integrovaným displejom, kamerou a osvetľovacím systémom na klinické a dermatoskopické snímanie kože a vlasov.
Stlačte tlačidlo napájania (P) na zapnutie zariadenia. Potiahnite prstom nahor pre odomknutie a riaďte sa pokynmi na obrazovke.
Na klinické snímanie držte zariadenie displejom k sebe a kamerou (C) smerujúcou na skúmanú oblasť.
Na dermatoskopiu pripojte dermatoskopickú šošovku (DL) a jemne pritlačte kontaktnú dosku (CP) na kožu. Na dermatoskopiu bez kontaktu odstráňte dosku.
Použite dve akčné tlačidlá (AB) na prepínanie medzi polarizovaným, nepolarizovaným a UV svetlom alebo na snímanie obrázkov.
Pre viac funkcií si pozrite pokyny pre softvér FotoFinder.
Pre vstup do pohotovostného režimu krátko stlačte tlačidlo napájania alebo umiestnite zariadenie na nabíjaciu základňu (CB). Na úplné vypnutie podržte tlačidlo napájania 2–3 sekundy a riaďte sa pokynmi na obrazovke.

Jednorazové krytky IceCap®
Na podporu opatrení kontroly infekcií nasaďte jednu z priložených jednorazových krytiek IceCap (IC) na nainštalovaný sklenený kontaktný kotúč (CP). Na odstránenie a likvidáciu ju jednoducho stiahnite.

Batéria a nabíjanie
Po dlhodobom používaní sa môže výkonnosť batérie znížiť, čo spôsobí zníženú kapacitu alebo opuch. Sledujte príznaky ako skrátená životnosť batérie, neočakávané vypnutia, nestabilné správanie alebo náhla strata energie. Ak sa takéto príznaky objavia, prestaňte zariadenie používať.
Na nabíjanie pripojte dodaný USB kábel k priloženému napájaciemu adaptéru a zapojte ho do nabíjacieho portu (PP) v spodnej časti nabíjacej základne (CB) alebo priamo do USB portu zariadenia Skeen.
Pri použití nabíjacej základne sa uistite, že nabíjacie kontakty sú správne pripojené.
Počas nabíjania LED indikátor bliká nazeleno a po úplnom nabití svieti na modro. Pri kontrole stavu môže krátko zablikat na modro. Ak nie je napájanie, LED zostáva zhasnutý.

Dermatoskopická šošovka (DL)
Zarovnajte ukazovaciu čiaru (IL) šošovky so značkou na tele Skeenu, aby ste ju pripevnili. Ak nie je zarovnaná správne, magnety sa nezapnú. Na odstránenie jednoducho potiahnite.
Pre bezkontaktné snímanie jemne odstráňte kontaktnú platňu (CP) a zacvaknite ju späť pre opätovné pripojenie. Na odstránenie dištančného krúžku (S) otočte proti smeru hodinových ručičiek a vytiahnite; na opätovné nasadenie otočte v smere hodinových ručičiek, kým sa nezaistí.
Priestor na IceCap v nabíjacej základni môže byť tiež použitý na uloženie dermatoskopickej šošovky.

Riešenie problémov
Najnovšie informácie o riešení problémov nájdete na stránke www.dermlite.com. Ak vaše zariadenie potrebuje servis, navštívte www.dermlite.com/service alebo kontaktujte miestneho distribútora DermLite.

Starostlivosť a údržba
UPOZORNENIE: Úprava tohto zariadenia nie je povolená.
Zariadenie je navrhnuté na bezproblémovú prevádzku. Opravy môže vykonávať len kvalifikovaný personál. Odporúča sa kontrolovať správnu funkciu zariadenia každých šesť mesiacov.

Čistenie
Vonkajšiu časť zariadenia okrem optických častí je možné pred použitím u pacienta utrieť izopropylalkoholom (70 % obj.). Šošovku treba čistiť ako kvalitné fotografické vybavenie – pomocou štandardných čističov a chrániť ju pred škodlivými chemikáliami. Nepoužívajte abrazívne materiály a neponárajte zariadenie do kvapaliny. Nesterilizujte v autokláve.

Záruka: 2 roky na diely a prácu.

Likvidácia: Toto zariadenie obsahuje elektroniku a lítium-iónovú batériu, ktoré je potrebné likvidovať oddelene a nesmú sa vyhadzovať do komunálneho odpadu. Dodržujte miestne predpisy o likvidácii.

Táto súprava obsahuje: DermLite Skeen (integrovaný dotykový displej, kamera, Wi-Fi, USB-C port, nabíjacie kontakty a trojtlačidlové puzdro), dermatoskopická šošovka (krížovo polarizované, nepolarizované a UV osvetlenie, s odnímateľným dištančným krúžkom a nasadzovacou kontaktnou platničkou), nabíjaciu základňu, USB-C kábel, napájací adaptér, 5 krytov IceCap a handričku z mikrovlákna.

Technický popis: Navštívte www.dermlite.com/technical alebo kontaktujte miestneho predajcu DermLite.

©2025 by DermLite LLC | 09 Dec 2025 | SK2-1701A (*Slovak*)

Ohjeet

Tarkoitettu käyttö
Tämä laite on tarkoitettu lääketieteellisiin tarkoituksiin kehon pintojen valaisuun. Sitä käytetään ehjän ihon ei-invasiiviseen visuaaliseen tutkimukseen ja se auttaa kliinikoita ihoanomaliiden arvioinnissa ja erottelussa parantamalla pinta- ja alapintaisten rakenteiden näkyvyyttä.

Tämä paristokäyttöinen tuote on tarkoitettu vaid ulkoiseen käyttöön terveydenhuollon ammattilaisen toimesta tai määräyksestä.

Tarkista laitteen moitteeton toiminta ennen jokaista käyttöä. Älä käytä, jos laitteessa tai sen osissa on näkyviä vaurioita.

VAROITUS: Älä katso suoraan LED-valoon. Potilaiden tulee pitää silmät kiinni tutkimusten aikana.

Jos laitteen käytön yhteydessä tapahtuu vakava tapaus, ilmoita siitä välittömästi DermLite:lle ja tarvittaessa paikallisten säännösten mukaan kansalliselle terveysviranomaiselle.

VAROITUS: Älä käytä laitetta palo- tai räjähdysvaarallisilla alueilla (esim. happirikasta ympäristöä).

VAROITUS: UV-valo. Älä katso suoraan valoon.

VAROITUS: Tämä tuote sisältää magneetteja. Älä käytä lähellä sydämentahdistimia tai muita magneettisesti herkkiä laitteita tai esineitä.

VAROITUS: Tämä tuote voi altistaa sinut kemikaaleille kuten metyleenikloridi ja kuusiarvoinen kromi, joiden Kalifornian osavaltiossa tiedetään aiheuttavan syöpää tai lisääntymismyrkyllisyyttä. Lisätietoja: www.P65Warnings.ca.gov.

Elektromagneettinen yhteensopivuus
Tämä laite täyttää standardin IEC 60601-1-2: 2014 EMC-päästö- ja immuniteettitasovaatimukset. Tämän laitteen päästöominaisuudet tekevät siitä sopivan käytettäväksi ammattimaisessa terveydenhoitoympäristössä sekä asuinympäristössä (CISPR 11 luokka B). Tämä laite tarjoaa riittävän suojan radioviestintäpalveluille. Jos radioviestintäpalveluun kohdistuu häiriöitä, käyttäjä voi joutua toteuttamaan lieventäviä toimenpiteitä, kuten siirtämään laitteita tai suuntaamaan niitä uudelleen. VAROITUS: Tämän laitteen käyttöä muiden laitteiden vieressä tai pinottua niiden kanssa tulee välttää, koska se voi johtaa virheelliseen toimintaan. Jos tällainen käyttö on välttämätöntä, tätä laitetta ja muita varusteita tulee tarkkailla varmistaakseen, että ne toimivat normaalisti. VAROITUS: Muiden kuin tämän laitteen valmistajan toimittamien lisävarusteiden käyttö voi lisätä laitteen sähkömagneettisia päästöjä tai vähentää sähkömagneettista häiriönsietoa ja johtaa väärään toimintaan.
VAROITUS: Kannettavia RF-lähettimiä ei saa käyttää lähempänä kuin 30 cm (12 tuumaa) laitteen mihinkään kohtaan. Muuten tämän laitteen suorituskyky saattaa heikentyä.

Älä käytä tätä laitetta magneettikuvauksen (MRI) aikana tai MRI-ympäristössä.

Tämä laite noudattaa FCC:n sääntöjen osaa 15. Käyttö edellyttää seuraavia ehtoja: (1) Laitteen ei saa aiheuttaa haitallista häiriötä ja (2) laitteen on hyväksyttävä kaikki vastaanotetut häiriöt, mukaan lukien ne, jotka saattavat aiheuttaa ei-toivottua toimintaa. Laitteeseen tehtävät muutokset, joita DermLite ei ole hyväksynyt, voivat mitätöidä käyttäjän oikeuden käyttää laitetta.

TÄRKEÄÄ: Lataa sisäinen litiumioniakku ennen ensimmäistä käyttökertaa. Katso lisätiedot kohdasta ‘Akku ja lataus’.

DermLite Skeenin käyttö
DermLite Skeen on käsikäyttöinen digitaalinen dermatoskooppi, jossa on integroitu näyttö, kamera ja valaistusjärjestelmä ihon ja hiusten kliiniseen ja dermatoskooppiseen kuvantamiseen.
Käynnistä laite painamalla virtapainiketta (P). Pyyhkäise ylöspäin avataksesi lukituksen ja seuraa näytön ohjeita.
Kliinistä kuvausta varten pidä laitetta näyttö itseesi päin ja suuntaa kamera (C) tutkittavaan alueeseen.
Dermatoskopiaa varten kiinnitä dermatoskopialinssi (DL) ja aseta napsautettava kontaktilevy (CP) varovasti ihoa vasten. Kontaktittomaan dermatoskopiaan poista kontaktilevy.
Käytä kahta toimintopainiketta (AB) vaihtaaksesi polarisoidun, polarisoimattoman ja UV-valaistuksen välillä tai ottaaksesi kuvia. Lisäominaisuuksia varten katso FotoFinder-ohjelmiston ohjeet.
Siirtyäksesi valmiustilaan paina virtapainiketta lyhyesti tai aseta laite latausalustalle (CB).
Sammuttaaksesi laitteen kokonaan, pidä virtapainiketta painettuna 2–3 sekuntia ja seuraa näytön ohjeita.

IceCap® kertakäyttöiset suojukset
Infektiokontrollitoimien tukemiseksi napsauta yksi mukana toimitetuista IceCap (IC) kertakäyttösuojuksista asennetun lasikontaktilevyn (CP) päälle. Irrottaaksesi ja hävittääksesi, vedä se pois.

Akku ja lataus
Pitkän käytön jälkeen akun suorituskyky voi heikentyä, mikä voi johtaa kapasiteetin pienenemiseen tai turpoamiseen. Kiinnitä huomiota merkkeihin, kuten lyhyempään akun kestoon, odottamattomiin sammutuksiin, epävakaaseen toimintaan tai äkilliseen virran katkeamiseen. Jos huomaat näitä, lopeta laitteen käyttö.
Latausta varten liitä mukana toimitettu USB-kaapeli mukana tulevaan virtasovittimeen ja kytke se joko latauspisteeseen (PP) latausalustan (CB) pohjassa tai suoraan Skeenin USB-porttiin.
Kun käytät latausalustaa, varmista, että sen lataustapit ovat kunnolla kosketuksessa.
Latauksen aikana merkkivalo (LED) vilkkuu vihreänä ja muuttuu siniseksi, kun laite on täysin ladattu. Tilan tarkistuksen aikana se voi vilkkua lyhyesti sinisenä. Jos virtaa ei ole, LED pysyy pois päältä.

Dermatoskopialinssi (DL)
Kiinnitä linssi kohdistamalla sen merkintäviiva (IL) Skeenen runkossa olevaan merkkiin. Jos linssi ei ole oikein kohdistettu, magneetit eivät aktivoidu. Irrota vetämällä.
Kontaktittomaan kuvantamiseen poista napsautettava kontaktilevy (CP) varovasti ja kiinnitä se takaisin painamalla. Irrota välikappale (S) kiertämällä vastapäivään ja vetämällä; kiinnitä takaisin kiertämällä myötäpäivään kunnes se lukittuu.
Latausalustassa oleva IceCap-säilytyslokero voidaan myös käyttää dermatoskopialinssin säilyttämiseen.

Vianmääritys
Ajantasaisimmat vianmääritystiedot löydät osoitteesta www.dermlite.com. Jos laitteesi tarvitsee huoltoa, käy osoitteessa www.dermlite.com/service tai ota yhteyttä paikalliseen DermLite-jälleenmyyjään.

Huolto ja ylläpito
VAROITUS: Tämän laitteen muuttaminen ei ole sallittua.
Laitteesi on suunniteltu huolettomaan käyttöön. Korjaukset saa suorittaa vain pätevä huoltohenkilöstö. Suositellaan laitteen toiminnan tarkistusta kuuden kuukauden välein.

Puhdistus
Laitteen ulkopinta, lukuun ottamatta optisia osia, voidaan pyyhkiä isopropyylialkoholilla (70 % vol.) ennen käyttöä potilaalla. Linssiä tulee käsitellä kuin korkealaatuista valokuvauslaitetta – puhdistaa standardeilla välineillä ja suojata haitallisilta kemikaaleilta. Älä käytä hankaavia aineita tai upota laitetta nesteeseen. Älä steriloi autoklaavissa.

Takuu: 2 vuotta osille ja työlle.

Hävittäminen: Tämä laite sisältää elektroniikkaa ja litiumioniakun, jotka on hävitettävä erillään, eikä niitä saa laittaa talousjätteen sekaan. Noudata paikallisia jätehuoltomääräyksiä.

Tämä pakkaus sisältää: DermLite Skeen (integroitu kosketusnäyttö, kamera, Wi-Fi, USB-C-portti, latauskoskettimet ja kolmipainikkeinen runko), dermatoskoopin linssi (ristipolarisoitu, ei-polarisoitu ja UV-valaistus, irrotettava välikappale ja napsautettava kosketuslevy), latausalusta, USB-C-kaapeli, virtalähde, 5 IceCap-suojusta ja mikrokuituliina.

Tekninen kuvaus: Vieraile osoitteessa www.dermlite.com/technical tai ota yhteyttä paikalliseen DermLite-jälleenmyyjään.

©2025 by DermLite LLC | 09 Dec 2025 | SK2-1701A *(Finnish)*

Instruktioner

Avsedd användning
Denna enhet är avsedd för medicinskt bruk för att belysa kroppsytor. Den används för icke-invasiv visuell undersökning av intakt hud och hjälper kliniker att bedöma och differentiera hudavvikelser genom förbättrad visualisering av ytliga och underliggande strukturer.

Denna batteridrivna produkt är endast avsedd för utvärtes bruk av eller på ordination av medicinsk personal.

Kontrollera att enheten fungerar korrekt före varje användning. Använd den inte om enheten eller dess delar har synliga skador.

VARNING: Titta inte direkt in i LED-ljuset. Patienter måste blunda under undersökningen.

Vid allvarlig incident med denna enhet, meddela omedelbart DermLite och, om det krävs enligt lokala bestämmelser, din nationella hälsomyndighet.

VARNING: Använd inte enheten i områden med brand- eller explosionsrisk (t.ex. syresrika miljöer).

VARNING: UV-ljus. Titta inte direkt på ljuset.

VARNING: Denna produkt innehåller magneter. Använd inte i närheten av pacemakers eller andra magnetkänsliga enheter eller föremål.

VARNING: Denna produkt kan utsätta dig för kemikalier inklusive metylenklorid och sexvärt krom, som i Kalifornien är kända för att orsaka cancer eller reproduktionstoxicitet. Läs mer på www.P65Warnings.ca.gov.

Elektromagnetisk kompabilitet
Den här enheten uppfyller EMC: s utsläpps- och immunitetskrav i standarden IEC 60601-1-2: 2014. Utsläppskarakteristiken för denna utrustning gör den lämplig för användning i professionell hälsovårdsmiljö och bostadsmiljö (CISPR 11 klass B). Denna utrustning erbjuder adekvat skydd för radiokommunikationstjänster. I det sällsynta fallet av störningar i radiokommunikationstjänsten kan användaren behöva vidta begränsningsåtgärder, till exempel omflyttning eller omorientering av utrustning.
VARNING: Användning av denna utrustning intill eller staplad med annan utrustning bör undvikas eftersom den kan leda till felaktig användning. Om sådan användning är nödvändig, bör denna utrustning och annan utrustning följas för att verifiera att de fungerar normalt.
VARNING: Användning av andra tillbehör än de som tillhandahålls av tillverkaren av denna utrustning kan leda till ökade elektromagnetiska utsläpp eller minskad elektromagnetisk immunitet för denna utrustning och leda till felaktig användning.
VARNING: Bärbara RF-sändare ska inte användas närmare än 30 cm till någon del av enheten. Annars kan försämring av prestandan för denna utrustning resultera.
Använd inte denna enhet under magnetresonansavbildning (MRI) eller i en MRI-miljö.

Denna enhet följer del 15 i FCC:s regler. Användning är tillåten enligt följande två villkor: (1) enheten får inte orsaka skadlig störning och (2) enheten måste acceptera mottagen störning, inklusive sådan som kan orsaka oönskad funktion. Alla ändringar som inte godkänts av DermLite kan upphäva användarens rätt att använda enheten.

VIKTIGT: Ladda det interna litiumjonbatteriet innan första användningen. Se ‘Batteri och laddning’ för detaljer.

Använda din DermLite Skeen
DermLite Skeen är ett handhållet digitalt dermatoskop med integrerad skärm, kamera och belysningssystem för klinisk och dermatoskopisk avbildning av hud och hår.
Tryck på strömknappen (P) för att slå på enheten. Svep uppåt för att låsa upp och följ instruktionerna på skärmen.
För klinisk fotografering, håll enheten med skärmen mot dig och kameran (C) riktad mot det område som ska undersökas.
För dermatoskopi, fäst dermatoskoplinsen (DL) och placera kontaktytan (CP) plant mot huden. För kontaktlös dermatoskopi, ta bort kontaktytan.
Använd de två funktionsknapparna (AB) för att växla mellan polariserat, opolariserat och UV-ljus eller för att ta bilder. För fler funktioner, se bruksanvisningen för FotoFinder-programvaran.
För att gå till viloläge, tryck kort på strömknappen eller placera enheten på laddningsbasen (CB). För att stänga av helt, håll strömknappen intryckt i 2–3 sekunder och följ skärminstruktionerna.

IceCap® engångsöverdrag
För att stödja infektionskontrollåtgärder, snäpp fast en av de medföljande IceCap (IC) engångsöverdragen över den installerade glas kontaktplattan (CP). För att ta bort och kassera, dra helt enkelt av den.

Batteri och laddning
Efter långvarig användning kan batteriets prestanda försämras, vilket kan orsaka minskad kapacitet eller svullnad. Var uppmärksam på tecken som kortare batteritid, oväntade avstängningar, oregelbundet beteende eller plötslig strömförlust. Sluta använda enheten om du observerar detta.
För att ladda, anslut den medföljande USB-kabeln till den medföljande strömadaptern och anslut den till laddningsporten (PP) på undersidan av laddningsbasen (CB) eller direkt till Skeens USB-port.
Vid användning av laddningsbasen, se till att dess laddningsstift har korrekt kontakt.
Under laddning blinkar indikatorlampan (LED) grönt och blir fast blå när laddningen är klar. Den kan kort blinka blått vid kontroll av laddningsstatus. Om ingen ström tillförs, förblir LED-lampan avstängd.

Dermatoskoplins (DL)
Justera linsens indikatorlinje (IL) med markeringen på Skeen-enheten för att fästa den. Om den inte är korrekt justerad aktiveras inte magneterna. Dra loss för att ta bort.
För kontaktfri bildtagning, ta försiktigt bort kontaktplattan (CP) och snäpp tillbaka den för att fästa igen. För att ta bort distansringen (S), vrid moturs och dra loss; sätt tillbaka genom att vrida medurs tills den sitter fast.
IceCap-facket i laddningsbasen kan också användas för att förvara dermatoskoplinsen.

Felsökning
Besök www.dermlite.com för den senaste informationen om felsökning. Om din enhet behöver service, besök www.dermlite.com/service eller kontakta din lokala DermLite-återförsäljare.

Skötsel och underhåll
VARNING: Ingen modifiering av denna utrustning är tillåten.
Enheten är designad för problemfri drift. Reparationer får endast utföras av kvalificerad personal. Det rekommenderas att kontrollera enhetens funktion var sjätte månad.

Rengöring
Enhetens utsida, med undantag för optiska delar, kan torkas av med isopropylalkohol (70 % vol.) innan den används på en patient. Linsen bör behandlas som högkvalitativ fotoutrustning – rengöras med standardutrustning för linsvård och skyddas från skadliga kemikalier. Använd inte slipande material på någon del av utrustningen och sänk inte ned enheten i vätska. Får ej autoklaveras.

Garanti: 2 år på delar och arbete.

Avfallshantering: Denna enhet innehåller elektronik och ett litiumjonbatteri som ska kasseras separat och får inte kastas med hushållsavfall. Följ lokala föreskrifter för avfallshantering.

Detta set innehåller: DermLite Skeen (integrerad pekskärm, kamera, Wi-Fi, USB-C-port, laddkontakter och hölje med tre knappar), dermatoskoplins (korspolariserat, opolariserat och UV-ljus, med avtagbar distansring och påtryckningsbar kontaktplatta), laddningsbas, USB-C-kabel, strömadapter, 5 IceCap-överdrag och mikrofiberduk.

Teknisk beskrivning: Besök www.dermlite.com/technical eller kontakta din lokala DermLite-återförsäljare.

©2025 by DermLite LLC | 09 Dec 2025 | SK2-1701A (*Swedish*)

Talimatlar

Kullanım Amacı
Bu cihaz, vücut yüzeylerini aydınlatmak için tıbbi amaçlarla tasarlanmıştır. Sağlam derinin invaziv olmayan görsel muayenesinde kullanılır ve yüzeysel ve yüzey altı yapıların görselleştirilmesini geliştirerek klinisyenlere cilt anormalliklerini değerlendirme ve ayırt etmede yardımcı olur.

Bu pille çalışan ürün yalnızca bir tıp uzmanı tarafından veya onun talimatıyla harici kullanım için tasarlanmıştır.

Her kullanımdan önce cihazın düzgün çalıştığını kontrol edin. Cihazda veya bileşenlerinde görünür bir hasar varsa kullanmayın.

DİKKAT: LED ışığına doğrudan bakmayın. Hastalar muayene sırasında gözlerini kapatmalıdır.

Bu cihazın kullanımı sırasında ciddi bir olay meydana gelirse, derhal DermLite'ı ve yerel yönetmeliklerin gerektirmesi halinde ulusal sağlık otoritenizi bilgilendirin.

DİKKAT: Cihazı yangın veya patlama riski olan alanlarda kullanmayın (örneğin, oksijen bakımından zengin ortamlar).

DİKKAT: UV ışığı. Işığa doğrudan bakmayın.

DİKKAT: Bu ürün mıknatıslar içerir. Kalp pilleri veya manyetik alanlara duyarlı diğer cihazlar ya da nesneler yakınında kullanmayın.

UYARI: Bu ürün, Kaliforniya Eyaleti'nde kansere veya üreme toksisitesine neden olduğu bilinen metilen klorür ve altı değerlikli krom gibi kimyasallara maruz kalmanıza neden olabilir. Ayrıntılar için: www.P65Warnings.ca.gov.

Elektromanyetik uyumluluk
Bu cihaz, IEC 60601-1-2: 2014 standardının EMC Emisyonları ve Bağışıklık seviyesi gerekliliklerine uygundur. Bu ekipmanın emisyon özellikleri, profesyonel sağlık bakım ortamında ve konut ortamında (CISPR 11 Sınıf B) kullanım için uygun olmasını sağlar. Bu ekipman radyo iletişim servisine yeterli koruma sağlar. Radyo iletişim servisine nadiren müdahale edilmesi durumunda, kullanıcının ekipmanın yerini değiştirmek veya yeniden yönlendirmek gibi hafifletici önlemler alması gerekebilir. UYARI: Bu ekipmanın başka bir cihaza bitişik veya üst üste istiflenmiş kullanımından kaçınılmalıdır çünkü yanlış çalışmaya neden olabilir. Bu tür bir kullanım gerekirse, bu ekipmanın ve diğer ekipmanın normal çalıştığını doğrulamak için gözlemlenmesi gerekir.
UYARI: Bu ekipmanın üreticisi tarafından sağlananlar dışındaki aksesuarların kullanılması, elektromanyetik emisyonların artmasına veya bu ekipmanın elektromanyetik bağışıklığının azalmasına neden olabilir ve yanlış çalışmaya neden olabilir.
UYARI: Taşınabilir RF vericileri cihazın herhangi bir kısmına 30 cm'den (12 inç) daha yakın kullanılmamalıdır. Aksi takdirde, bu ekipmanın performansında düşüş meydana gelebilir.

Bu cihazı manyetik rezonans görüntüleme (MRI) sırasında veya bir MRI ortamında kullanmayın.

Bu cihaz FCC Kuralları'nın 15. Bölümüne uygundur. Kullanım, şu iki koşula tabidir: (1) Bu cihaz zararlı parazite neden olmamalı ve (2) alınan her türlü paraziti, istenmeyen çalışmaya neden olsa bile, kabul etmelidir. DermLite tarafından onaylanmamış değişiklikler, kullanıcının cihazı kullanma yetkisini geçersiz kılabilir.

ÖNEMLİ: İlk kullanımdan önce dahili lityum iyon pili şarj edin. Ayrıntılar için "Pil ve Şarj" bölümüne bakınız.

DermLite skeen'in Kullanımı
DermLite skeen, entegre ekran, kamera ve aydınlatma sistemine sahip, cilt ve saç için klinik ve dermatoskopik görüntüleme amacıyla tasarlanmış taşınabilir bir dijital dermatoskoptur.
Cihazı açmak için Güç düğmesine (P) basın. Kilidi açmak için ekrana yukarı kaydırın ve ekrandaki talimatları izleyin.
Klinik görüntüleme için cihazı ekran size dönük ve kamera (C) hedeflenen bölgeye bakacak şekilde tutun.
Dermatoskopik görüntüleme için dermatoskopi lensini (DL) takın ve tak-çıkar temas plakasını (CP) nazikçe cilde bastırın. Temassız dermatoskopi için plakayı çıkarın.
Polarize, polarize olmayan ve UV ışık modları arasında geçiş yapmak veya görüntü yakalamak için iki eylem düğmesini (AB) kullanın.
Daha fazla bilgi için FotoFinder yazılımı kullanım talimatlarına bakın.
Bekleme moduna geçmek için Güç düğmesine kısa basın veya cihazı Şarj Tabanına (CB) yerleştirin. Cihazı tamamen kapatmak için Güç düğmesine 2–3 saniye basılı tutun ve ekrandaki talimatları izleyin.

IceCap® Tek Kullanımlık Kapaklar
Enfeksiyon kontrol önlemlerini desteklemek için kurulu cam temas plakası (CP) üzerine sağlanan IceCap (IC) tek kullanımlık kapaklardan birini takın. Çıkarmak ve atmak için kapağı çekip çıkarın.

Pil ve Şarj
Uzun süreli kullanımdan sonra pil performansı düşebilir, bu da kapasite azalmasına veya şişmeye neden olabilir. Kısalan pil ömrü, beklenmeyen kapanmalar, düzensiz davranış veya ani güç kaybı gibi belirtilere dikkat edin. Bu belirtiler görülürse cihazı kullanmayı bırakın.
Şarj etmek için verilen USB kablosunu birlikte verilen adaptöre bağlayın ve Şarj Tabanı (CB) altındaki Şarj Portuna (PP) veya doğrudan Skeen'in USB bağlantı noktasına takın.
Şarj Tabanını kullanırken şarj pimlerinin düzgün temas ettiğinden emin olun. Şarj sırasında gösterge ışığı (LED) yeşil yanıp söner ve tam şarj olduğunda maviye döner. Şarj durumunu kontrol ederken kısa bir süre mavi yanıp sönebilir. Güç sağlanmıyorsa LED kapalı kalır.

Dermatoskopi Lens (DL)
Lensin gösterge çizgisini (IL) Skeen gövdesindeki işaretle hizalayarak takın. Doğru hizalanmazsa mıknatıslar tutmayacaktır. Çıkarmak için çekin.
Temassız görüntüleme için, takılabilir temas plakasını (CP) nazikçe çıkarın ve geri takmak için yerine oturtun. Ara Parça (S) parçasını çıkarmak için saat yönünün tersine çevirin ve çekin; tekrar takmak için saat yönünde çevirin ve sabitleyin.
Şarj tabanındaki IceCap yuvası, dermatoskopi lensinin saklanması için de kullanılabilir.

Sorun Giderme
En güncel sorun giderme bilgileri için www.dermlite.com adresini ziyaret edin. Cihazınızın servise ihtiyacı varsa, www.dermlite.com/service adresini ziyaret edin veya yerel DermLite bayinizle iletişime geçin.

Bakım ve Temizlik
UYARI: Bu ekipmanın modifikasyonuna izin verilmez.
Cihazınız sorunsuz çalışacak şekilde tasarlanmıştır. Onarımlar yalnızca yetkili servis personeli tarafından yapılmalıdır. Cihazın doğru çalıştığını her altı ayda bir kontrol etmeniz önerilir.

Temizlik
Cihazın dış yüzeyi (optik parçalar hariç) hastaya kullanım öncesinde izopropil alkol (%%70) ile silinebilir. Mercek, yüksek kaliteli fotoğraf ekipmanı gibi değerlendirilip, standart mercek temizleme ürünleriyle temizlenmeli ve zararlı kimyasallardan korunmalıdır. Cihazın hiçbir kısmında aşındırıcı malzeme kullanmayın ve sıvıya daldırmayın. Otoklavlamayın.

Garanti: Parçalar ve işçilik için 2 yıl.

Atık: Bu cihaz, ayrı olarak bertaraf edilmesi gereken elektronik bileşenler ve lityum iyon pil içerir; evsel atıklarla birlikte atılmamalıdır. Lütfen yerel atık yönetmeliklerine uyun.

Bu set şunları içerir: DermLite Skeen (entegre dokunmatik ekran, kamera, Wi-Fi, USB-C bağlantı noktası, şarj temas noktaları ve üç düğmeli gövde), dermatoskop merceği (çapraz polarize, polarize olmayan ve UV aydınlatma, çıkarılabilir ara parça ve tak-çıkar temas yüzeyi), şarj standı, USB-C kablo, güç adaptörü, 5 IceCap kapağı ve mikrofiber bez.

Teknik Açıklama: www.dermlite.com/technical adresini ziyaret edin veya yerel DermLite bayinizle iletişime geçin.

©2025 by DermLite LLC | 09 Dec 2025 | SK2-1701A *(Turkish)*

Οδηγίες

Προβλεπόμενη χρήση
Αυτή η συσκευή προορίζεται για ιατρικούς σκοπούς για να φωτίζει επιφάνειες του σώματος. Χρησιμοποιείται για μη επεμβατική οπτική εξέταση άθικτου δέρματος και βοηθά τους κλινικούς ιατρούς στην αξιολόγηση και διαφοροποίηση δερματικών ανωμαλιών μέσω βελτίωσης της οπτικοποίησης επιφανειακών και υποεπιφανειακών δομών.

Αυτό το προϊόν με μπαταρία προορίζεται μόνο για εξωτερική χρήση από ή σύμφωνα με εντολή επαγγελματία υγείας.

Ελέγξτε τη σωστή λειτουργία της συσκευής πριν από κάθε χρήση. Μην τη χρησιμοποιείτε αν η συσκευή ή τα εξαρτήματά της εμφανίζουν ορατή ζημιά.

ΠΡΟΣΟΧΗ: Μην κοιτάτε απευθείας στο φως LED. Οι ασθενείς πρέπει να έχουν κλειστά τα μάτια κατά τη διάρκεια της εξέτασης.

Σε περίπτωση σοβαρού περιστατικού κατά τη χρήση αυτής της συσκευής, ειδοποιήστε αμέσως τη DermLite και, εάν απαιτείται από τους τοπικούς κανονισμούς, την εθνική υγειονομική αρχή.

ΠΡΟΣΟΧΗ: Μην χρησιμοποιείτε τη συσκευή σε περιοχές με κίνδυνο πυρκαγιάς ή έκρηξης (π.χ. περιβάλλον πλούσιο σε οξυγόνο).

ΠΡΟΣΟΧΗ: Υπεριώδες φως. Μην κοιτάτε απευθείας το φως.

ΠΡΟΣΟΧΗ: Αυτό το προϊόν περιέχει μαγνήτες. Μην το χρησιμοποιείτε κοντά σε βηματοδότες ή άλλες συσκευές ή αντικείμενα ευαίσθητα σε μαγνητικά πεδία.

ΠΡΟΕΙΔΟΠΟΙΗΣΗ: Αυτό το προϊόν μπορεί να σας εκθέσει σε χημικές ουσίες όπως το διχλωρομεθάνιο και το εξασθενές χρώμιο, οι οποίες είναι γνωστές στην Καλιφόρνια για την πρόκληση καρκίνου ή τοξικότητας στην αναπαραγωγή. Περισσότερα στο www.P65Warnings.ca.gov.

Ηλεκτρομαγνητική συμβατότητα
Αυτή η συσκευή συμμορφώνεται με τις απαιτήσεις επιπέδων εκπομπών και ανοσίας EMC του προτύπου IEC 60601-1-2: 2014. Τα χαρακτηριστικά εκπομπών αυτού του εξοπλισμού το καθιστούν κατάλληλο για χρήση σε επαγγελματικό περιβάλλον υγειονομικής περίθαλψης καθώς και σε περιβάλλον κατοικιών (CISPR 11 Class B). Αυτός ο εξοπλισμός προσφέρει επαρκή προστασία στην υπηρεσία ραδιοεπικοινωνίας. Σε σπάνια περίπτωση παρέμβασης στην υπηρεσία ραδιοεπικοινωνίας, ο χρήστης ενδέχεται να χρειαστεί να λάβει μέτρα μετριασμού, όπως μετεγκατάσταση ή επαναπροσανατολισμό εξοπλισμού.
ΠΡΟΕΙΔΟΠΟΙΗΣΗ: Θα πρέπει να αποφεύγεται η χρήση αυτού του εξοπλισμού που βρίσκεται δίπλα ή στοιβάζεται με άλλο εξοπλισμό, καθώς μπορεί να οδηγήσει σε ακατάλληλη λειτουργία. Εάν απαιτείται τέτοια χρήση, αυτός ο εξοπλισμός και ο άλλος εξοπλισμός πρέπει να τηρούνται για να επιβεβαιωθεί ότι λειτουργούν κανονικά.
ΠΡΟΕΙΔΟΠΟΙΗΣΗ: Η χρήση αξεσουάρ εκτός από αυτά που παρέχονται από τον κατασκευαστή αυτού του εξοπλισμού μπορεί να οδηγήσει σε αυξημένες ηλεκτρομαγνητικές εκπομπές ή μειωμένη ηλεκτρομαγνητική ασυλία αυτού του εξοπλισμού και να οδηγήσει σε ακατάλληλη λειτουργία.
ΠΡΟΕΙΔΟΠΟΙΗΣΗ: Οι φορητοί πομποί RF δεν πρέπει να χρησιμοποιούνται σε απόσταση μικρότερη των 30 cm (12 ίντσες) σε οποιοδήποτε μέρος της συσκευής. Διαφορετικά, μπορεί να προκληθεί υποβάθμιση της απόδοσης αυτού του εξοπλισμού.
Μην χρησιμοποιείτε αυτήν τη συσκευή κατά τη διάρκεια απεικόνισης μαγνητικού συντονισμού (MRI) ή σε περιβάλλον MRI.

Αυτή η συσκευή συμμορφώνεται με το μέρος 15 των κανονισμών της FCC. Η λειτουργία υπόκειται στις εξής δύο προϋποθέσεις: (1) Δεν επιτρέπεται η πρόκληση επιβλαβών παρεμβολών και (2) πρέπει να γίνεται αποδοχή οποιασδήποτε παρεμβολής, ακόμα και αν προκαλεί ανεπιθύμητη λειτουργία. Τυχόν αλλαγές ή τροποποιήσεις που δεν έχουν εγκριθεί από την DermLite ενδέχεται να ακυρώσουν την εξουσιοδότηση του χρήστη να λειτουργεί τη συσκευή.

ΣΗΜΑΝΤΙΚΟ: Πριν από την αρχική χρήση, φορτίστε την εσωτερική μπαταρία ιόντων λιθίου. Δείτε την ενότητα «Μπαταρία και Φόρτιση» για λεπτομέρειες.

Χρήση του DermLite Skeen
Το DermLite Skeen είναι ένα φορητό ψηφιακό δερματοσκόπιο με ενσωματωμένη οθόνη, κάμερα και σύστημα φωτισμού για κλινική και δερματοσκοπική απεικόνιση δέρματος και μαλλιών.
Πατήστε το κουμπί λειτουργίας (P) για να ενεργοποιήσετε τη συσκευή. Σύρετε προς τα πάνω για να ξεκλειδώσετε και ακολουθήστε τις οδηγίες στην οθόνη.
Για κλινική απεικόνιση, κρατήστε τη συσκευή με την οθόνη στραμμένη προς εσάς και την κάμερα (C) προς την περιοχή ενδιαφέροντος.
Για δερματοσκόπηση, τοποθετήστε τον φακό δερματοσκόπησης (DL) και πιέστε απαλά την πλάκα επαφής (CP) στο δέρμα. Για δερματοσκόπηση χωρίς επαφή, αφαιρέστε την πλάκα.
Χρησιμοποιήστε τα δύο κουμπιά ενεργειών (AB) για εναλλαγή μεταξύ πολωμένου, μη πολωμένου και UV φωτισμού ή για λήψη εικόνων. Για περισσότερες λειτουργίες, ανατρέξτε στις οδηγίες του λογισμικού FotoFinder.
Για να μπείτε σε κατάσταση αναμονής, πατήστε σύντομα το κουμπί λειτουργίας ή τοποθετήστε τη συσκευή στη Βάση Φόρτισης (CB). Για πλήρη απενεργοποίηση, κρατήστε πατημένο το κουμπί λειτουργίας για 2–3 δευτερόλεπτα και ακολουθήστε τις οδηγίες στην οθόνη.

IceCap® Μίας Χρήσης Καλύμματα
Για να στηρίξετε τα μέτρα ελέγχου λοιμώξεων, κουμπώστε ένα από τα παρεχόμενα IceCap (IC) καλύμματα πάνω στην εγκατεστημένη γυάλινη επαφική πλάκα (CP). Για αφαίρεση και απόρριψη, απλώς τραβήξτε το.

Μπαταρία και Φόρτιση
Μετά από εκτεταμένη χρήση, η απόδοση της μπαταρίας μπορεί να υποβαθμιστεί, προκαλώντας μειωμένη χωρητικότητα ή διόγκωση. Παρακολουθήστε για ενδείξεις όπως μειωμένη διάρκεια ζωής, απρόβλεπτο κλείσιμο, αλλοπρόσαλλη συμπεριφορά ή ξαφνική απώλεια ρεύματος. Αν παρατηρήσετε κάτι τέτοιο, σταματήστε να χρησιμοποιείτε τη συσκευή.
Για φόρτιση, συνδέστε το παρεχόμενο καλώδιο USB στον παρεχόμενο φορτιστή και τοποθετήστε το είτε στη Θύρα Φόρτισης (PP) στο κάτω μέρος της Βάσης Φόρτισης (CB) είτε απευθείας στη θύρα USB της συσκευής Skeen.
Κατά τη χρήση της Βάσης Φόρτισης, βεβαιωθείτε ότι οι ακίδες φόρτισης κάνουν σωστή επαφή. Κατά τη φόρτιση, το ενδεικτικό LED αναβοσβήνει πράσινο και γίνεται σταθερό μπλε όταν είναι πλήρως φορτισμένο. Μπορεί να αναβοσβήσει μπλε κατά τον έλεγχο της κατάστασης φόρτισης. Αν δεν υπάρχει τροφοδοσία, το LED παραμένει σβηστό.

Φακός Δερματοσκόπησης (DL)
Ευθυγραμμίστε τη γραμμή δείκτη (IL) του φακού με το αντίστοιχο σημάδι στο σώμα του Skeen για να τοποθετηθεί. Εάν δεν ευθυγραμμιστεί σωστά, οι μαγνήτες δεν θα εμπλακούν. Τραβήξτε για αφαίρεση.
Για μη επαφική απεικόνιση, αφαιρέστε απαλά την πλάκα επαφής (CP) και επανατοποθετήστε την με ένα κλικ. Για να αφαιρέσετε το διάστημα (S), στρέψτε αντίθετα από τη φορά των δεικτών του ρολογιού και τραβήξτε· για επανατοποθέτηση, στρέψτε προς τη φορά των δεικτών μέχρι να ασφαλίσει.
Ο ενσωματωμένος αποθηκευτικός χώρος IceCap στη βάση φόρτισης μπορεί επίσης να χρησιμοποιηθεί για την αποθήκευση του φακού δερματοσκόπησης.

Αντιμετώπιση προβλημάτων
Για τις πιο πρόσφατες πληροφορίες αντιμετώπισης προβλημάτων, επισκεφθείτε το www.dermlite.com. Εάν η συσκευή σας χρειάζεται σέρβις, επισκεφθείτε το www.dermlite.com/service ή επικοινωνήστε με τον τοπικό αντιπρόσωπο της DermLite.

Φροντίδα και Συντήρηση
ΠΡΟΣΟΧΗ: Δεν επιτρέπεται η τροποποίηση αυτής της συσκευής.
Η συσκευή σας έχει σχεδιαστεί για απροβλημάτιστη λειτουργία. Οι επισκευές πρέπει να γίνονται μόνο από εξειδικευμένο τεχνικό προσωπικό. Συνιστάται έλεγχος της ορθής λειτουργίας κάθε έξι μήνες.

Καθαρισμός
Το εξωτερικό της συσκευής, εκτός από τα οπτικά μέρη, μπορεί να καθαριστεί με ισοπροπυλική αλκοόλη (70% vol.) πριν από τη χρήση στον ασθενή. Ο φακός πρέπει να αντιμετωπίζεται όπως ο εξοπλισμός φωτογραφίας υψηλής ποιότητας – να καθαρίζεται με εξειδικευμένα μέσα και να προστατεύεται από επιβλαβείς χημικές ουσίες. Μην χρησιμοποιείτε λειαντικά υλικά και μην βυθίζετε τη συσκευή σε υγρά. Να μην αποστειρώνεται σε αυτόκαυστο.

Εγγύηση: 2 χρόνια για ανταλλακτικά και εργασία.

Απόρριψη: Αυτή η συσκευή περιέχει ηλεκτρονικά και μπαταρία ιόντων λιθίου που πρέπει να απορρίπτονται ξεχωριστά και δεν επιτρέπεται να απορρίπτονται με τα οικιακά απόβλητα. Παρακαλούμε τηρείτε τους τοπικούς κανονισμούς απόρριψης.

Αυτό το σετ περιλαμβάνει: DermLite Skeen (ενσωματωμένη οθόνη αφής, κάμερα, Wi-Fi, θύρα USB-C, επαφές φόρτισης και περίβλημα με τρία κουμπιά), φακός δερματοσκόπησης (διασταυρούμενος πολωμένος, μη πολωμένος και υπεριώδης φωτισμός, με αφαιρούμενο αποστάτη και προσθαφαιρούμενη επαφή), βάση φόρτισης, καλώδιο USB-C, αντάπτορας, 5 καλύμματα IceCap και πανί μικροϊνών.

Τεχνική περιγραφή: Επισκεφθείτε το www.dermlite.com/technical ή επικοινωνήστε με τον τοπικό αντιπρόσωπο DermLite.

©2025 by DermLite LLC | 09 Dec 2025 | SK2-1701A (*Greek*)

инструкции

Предназначение
Это устройство предназначено для медицинских целей — освещения поверхностей тела. Оно используется для неинвазивного визуального осмотра неповрежденной кожи и помогает клиницистам в оценке и дифференциации кожных аномалий за счет улучшенной визуализации поверхностных и подповерхностных структур.

Этот продукт на батарейках предназначен только для наружного применения медицинским работником или по его назначению.

Перед каждым использованием проверяйте исправность устройства. Не используйте, если устройство или его компоненты имеют видимые повреждения.

ВНИМАНИЕ: Не смотрите прямо на светодиодный свет. Пациенты должны закрывать глаза во время обследования.

В случае серьёзного инцидента при использовании данного устройства немедленно уведомьте DermLite и, если того требуют местные нормы, соответствующий национальный орган здравоохранения.

ВНИМАНИЕ: Не используйте устройство в зонах с риском пожара или взрыва (например, в среде с повышенным содержанием кислорода).

ВНИМАНИЕ: УФ-свет. Не смотрите прямо на свет.

ВНИМАНИЕ: Этот продукт содержит магниты. Не используйте рядом с кардиостимуляторами или другими устройствами и предметами, чувствительными к магнитным полям.

ПРЕДУПРЕЖДЕНИЕ: Этот продукт может подвергнуть вас воздействию химических веществ, таких как метиленхлорид и шестивалентный хром, которые в штате Калифорния признаны канцерогенами или вызывающими репродуктивную токсичность. Подробнее на www.P65Warnings.ca.gov.

Электромагнитная совместимость
Данное устройство соответствует требованиям уровня электромагнитной совместимости и уровня помехоустойчивости стандарта МЭК 60601-1-2: 2014. Излучающие характеристики этого оборудования делают его пригодным для использования в профессиональной медицинской среде, а также в жилых помещениях (CISPR 11, класс B). Это оборудование обеспечивает адекватную защиту радиосвязи. В редких случаях возникновения помех для службы радиосвязи пользователю может потребоваться принять меры по смягчению, такие как перемещение или переориентация оборудования.
ПРЕДУПРЕЖДЕНИЕ. Следует избегать использования данного оборудования рядом с другим оборудованием или в сочетании с другим оборудованием, так как это может привести к неправильной работе. Если такое использование необходимо, это оборудование и другое оборудование должны быть проверены, чтобы убедиться, что они работают нормально.
ПРЕДУПРЕЖДЕНИЕ. Использование принадлежностей, отличных от тех, которые предоставлены производителем данного оборудования, может привести к увеличению электромагнитных излучений или снижению электромагнитной помехоустойчивости данного оборудования и неправильной эксплуатации.
ПРЕДУПРЕЖДЕНИЕ. Переносные радиочастотные передатчики следует использовать на расстоянии не менее 30 см (12 дюймов) от любой части устройства. В противном случае это может привести к снижению производительности этого оборудования.
Не используйте это устройство во время магнитно-резонансной томографии (МРТ) или в среде МРТ.

Это устройство соответствует части 15 правил FCC. Эксплуатация допускается при соблюдении двух условий: (1) устройство не должно вызывать вредных помех и (2) устройство должно принимать любые помехи, включая те, которые могут вызвать нежелательную работу. Любые изменения/модификации, не одобренные DermLite, могут лишить пользователя права на использование устройства.

ВАЖНО: Перед первым использованием зарядите внутреннюю литий-ионную батарею. Подробности смотрите в разделе «Батарея и зарядка».

Использование DermLite Skeen
DermLite Skeen — это портативный цифровой дерматоскоп с интегрированным дисплеем, камерой и системой освещения для клинической и дерматоскопической съемки кожи и волос.
Нажмите кнопку питания (P), чтобы включить устройство. Проведите пальцем вверх для разблокировки и следуйте инструкциям на экране.
Для клинической съемки держите устройство экраном к себе, направляя камеру (C) на исследуемую область.
Для дерматоскопии прикрепите дерматоскопическую линзу (DL) и аккуратно приложите контактную пластину (CP) к коже. Для бесконтактной дерматоскопии снимите пластину.
Используйте две кнопки управления (AB) для переключения между поляризованным, неполяризованным и УФ-освещением или для захвата изображений. Для дополнительных функций обратитесь к руководству по программному обеспечению FotoFinder.
Для перехода в режим ожидания кратко нажмите кнопку питания или установите устройство на зарядную базу (CB). Для полного выключения удерживайте кнопку питания нажатой 2–3 секунды и следуйте инструкциям на экране.

Одноразовые крышки IceCap®
Для поддержки мер инфекционного контроля защелкните одну из прилагаемых одноразовых крышек IceCap (IC) на установленную стеклянную контактную пластину (CP). Для удаления и утилизации просто снимите её.

Батарея и зарядка
После длительного использования производительность батареи может снизиться, что приведет к уменьшению емкости или вздутию. Обратите внимание на признаки: сокращенное время работы, неожиданные отключения, нестабильная работа или внезапная потеря питания. Если это наблюдается, прекратите использование устройства.
Для зарядки подключите прилагаемый USB-кабель к адаптеру питания и вставьте его либо в Порт Зарядки (PP) в нижней части Зарядной Базы (CB), либо напрямую в USB-порт устройства Skeen.
При использовании зарядной базы убедитесь, что контакты зарядки правильно соприкасаются. Во время зарядки индикатор (LED) мигает зеленым, а при полной зарядке светится синим. При проверке заряда может кратковременно мигать синим. При отсутствии питания индикатор остается выключенным.

Линза для дерматоскопии (DL)
Совместите линию индикатора (IL) на линзе с отметкой на корпусе Skeen для крепления. При неправильном совмещении магниты не сработают. Для снятия просто потяните.
Для бесконтактной съёмки аккуратно снимите контактную пластину (CP) и защёлкните её обратно для повторного крепления. Чтобы снять дистанционную втулку (S), поверните её против часовой стрелки и вытяните; для установки поверните по часовой стрелке до фиксации. Отсек для хранения IceCap в зарядной базе также можно использовать для хранения дерматоскопической линзы.

Поиск и устранение неисправностей
Актуальную информацию по устранению неисправностей см. на сайте www.dermlite.com. Если вашему устройству требуется обслуживание, посетите www.dermlite.com/service или свяжитесь с местным представителем DermLite.

Уход и техническое обслуживание
ПРЕДУПРЕЖДЕНИЕ: Модификация данного оборудования не допускается.
Устройство разработано для бесперебойной работы. Ремонт должен выполняться только квалифицированным персоналом. Рекомендуется проверять работоспособность устройства каждые шесть месяцев.

Очистка
Внешнюю часть устройства, за исключением оптических компонентов, можно протирать изопропиловым спиртом (70% об.) перед использованием на пациенте. Линзу следует очищать как высококачественную фототехнику – с помощью стандартных средств и защищать от вредных химикатов. Не используйте абразивные материалы и не погружайте устройство в жидкость. Не подвергайте автоклавированию.

Гарантия: 2 года на запчасти и работы.

Утилизация: Устройство содержит электронику и литий-ионный аккумулятор, которые подлежат раздельной утилизации и не могут выбрасываться с бытовыми отходами. Соблюдайте местные правила утилизации.

В комплект входит: DermLite Skeen (встроенный сенсорный экран, камера, Wi-Fi, USB-C порт, контакты для зарядки и корпус с тремя кнопками), линза для дерматоскопии (перекрёстно поляризованный, неполяризованный и УФ свет, съёмный разделитель и защёлкивающаяся контактная пластина), зарядная база, USB-C кабель, адаптер питания, 5 колпачков IceCap и салфетка из микрофибры.

Техническое описание: Посетите www.dermlite.com/technical или обратитесь к местному дистрибьютору DermLite.

©2025 by DermLite LLC | 09 Dec 2025 | SK2-1701A (*Russian*)

Інструкції

Призначення
Цей пристрій призначений для медичних цілей для освітлення поверхонь тіла. Його використовують для неінвазивного візуального огляду неушкодженої шкіри та допомагають клініцистам у оцінці та диференціації шкірних аномалій шляхом покращеної візуалізації поверхневих і підповерхневих структур.

Цей пристрій на батарейках призначений лише для зовнішнього використання лікарем або за його призначенням.

Перед кожним використанням перевіряйте правильність роботи пристрою. Не використовуйте, якщо пристрій або його частини мають видимі пошкодження.

УВАГА: Не дивіться прямо на світло світлодіода. Під час обстеження пацієнти повинні закрити очі.

У разі серйозного інциденту при використанні цього пристрою негайно повідомте DermLite та, якщо це вимагають місцеві правила, ваш національний орган охорони здоров'я.

УВАГА: Не використовуйте пристрій у зонах із ризиком пожежі або вибуху (наприклад, середовище з високим вмістом кисню).

УВАГА: УФ-світло. Не дивіться прямо на світло.

УВАГА: Цей продукт містить магніти. Не використовуйте поблизу кардіостимуляторів або інших пристроїв чи предметів, чутливих до магнітних полів.

УВАГА: Цей продукт може містити хімічні речовини, зокрема метиленхлорид і шестивалентний хром, які відомі в штаті Каліфорнія як такі, що викликають рак або репродуктивну токсичність. Детальніше на www.P65Warnings.ca.gov.

Електромагнітна сумісність
Цей пристрій відповідає вимогам щодо викидів EMC та рівня імунітету стандарту IEC 60601-1-2: 2014. Характеристики викидів цього обладнання роблять його придатним для використання в професійних медичних та житлових умовах (CISPR 11 класу B). Це обладнання забезпечує належний захист радіозв'язку. У рідкісних випадках перешкод для служби радіозв'язку користувачеві може знадобитися вжити заходів щодо пом'якшення ситуації, таких як переміщення або переорієнтація обладнання.
ПОПЕРЕДЖЕННЯ: Слід уникати використання цього обладнання, розташованого поруч з іншим обладнанням або складеного з ним, оскільки це може призвести до неправильної роботи. Якщо таке використання є необхідним, слід спостерігати за цим обладнанням та іншим обладнанням, щоб переконатися, що вони працюють нормально.
ПОПЕРЕДЖЕННЯ: Використання аксесуарів, крім тих, що надані виробником цього обладнання, може призвести до збільшення електромагнітних випромінювань або зниження електромагнітної стійкості цього обладнання та призвести до неправильної роботи.
ПОПЕРЕДЖЕННЯ: Портативні радіочастотні передавачі слід використовувати не ближче 30 см (12 дюймів) до будь-якої частини пристрою. Інакше це може призвести до погіршення експлуатаційних характеристик цього обладнання.
Не використовуйте цей пристрій під час магнітно-резонансної томографії (МРТ) або в середовищі МРТ.

Цей пристрій відповідає частині 15 правил FCC. Робота дозволена за умови дотримання двох умов: (1) пристрій не повинен спричиняти шкідливі перешкоди, та (2) пристрій має приймати будь-які перешкоди, включаючи ті, які можуть призвести до небажаної роботи. Будь-які зміни або модифікації, не затверджені DermLite, можуть позбавити користувача права на експлуатацію пристрою.

ВАЖЛИВО: Перед першим використанням зарядьте вбудовану літій-іонну батарею. Докладніше див. у розділі «Акумулятор і заряджання».

Використання DermLite Skeen
DermLite Skeen — це портативний цифровий дерматоскоп із вбудованим дисплеєм, камерою та системою освітлення для клінічного та дерматоскопічного зображення шкіри та волосся.
Натисніть кнопку живлення (P), щоб увімкнути пристрій. Проведіть пальцем вгору для розблокування та дотримуйтесь інструкцій на екрані.
Для клінічного знімання тримайте пристрій екраном до себе, а камеру (C) спрямовуйте на досліджувану ділянку.
Для дерматоскопії прикріпіть дерматоскопічну лінзу (DL) і м'яко притисніть контактну пластину (CP) до шкіри. Для дерматоскопії без контакту зніміть пластину.
Використовуйте дві кнопки дій (AB) для перемикання між поляризованим, неполяризованим та УФ-освітленням або для захоплення зображень. Для додаткових функцій зверніться до інструкцій програмного забезпечення FotoFinder.
Щоб увійти в режим очікування, коротко натисніть кнопку живлення або встановіть пристрій на зарядну базу (CB). Щоб повністю вимкнути пристрій, утримуйте кнопку живлення натиснутою 2–3 секунди та дотримуйтесь інструкцій на екрані.

Одноразові ковпачки IceCap®
Для підтримки заходів контролю інфекцій закріпіть одну з наданих одноразових кришок IceCap (IC) на встановлену скляну контактну пластину (CP). Для зняття та утилізації просто зніміть її.

Акумулятор і заряджання
Після тривалого використання ефективність акумулятора може знижуватись, що може спричинити зменшення ємності або набухання. Слідкуйте за ознаками, такими як зменшення терміну служби, несподівані вимкнення, нестабільна поведінка або раптова втрата живлення. Якщо таке спостерігається – припиніть використання пристрою.
Щоб зарядити, підключіть комплектний USB-кабель до адаптера живлення і вставте його в Порт Заряджання (PP) на нижній частині Бази Заряджання (CB) або безпосередньо в USB-порт Skeena.

Під час використання Бази Заряджання переконайтесь, що контакти зарядки правильно прилягають. Під час зарядки індикатор (LED) блимає зеленим, а після повного заряду – світиться синім. При перевірці стану заряду може коротко блимнути синім. Якщо живлення відсутнє – LED залишається вимкненим.

Лінза для дерматоскопії (DL)
Щоб прикріпити лінзу, вирівняйте її індикаторну лінію (IL) із позначкою на корпусі Skeen. Якщо не вирівняно, магніти не спрацюють. Для зняття просто потягніть.
Для безконтактного знімання обережно зніміть контактну пластину (CP) і знову зафіксуйте її защипуванням. Щоб зняти розпірку (S), поверніть проти годинникової стрілки і витягніть; для повторного кріплення поверніть за годинниковою стрілкою до фіксації.
Вбудоване відділення IceCap у зарядній базі також можна використовувати для зберігання дерматоскопічної лінзи.

Усунення несправностей
Для отримання найновішої інформації з усунення несправностей відвідайте www.dermlite.com. Якщо пристрій потребує обслуговування, перейдіть на www.dermlite.com/service або зверніться до місцевого дилера DermLite.

Догляд та обслуговування
УВАГА: Модифікація цього обладнання заборонена.
Пристрій розроблений для безперебійної роботи. Ремонт повинен виконуватись лише кваліфікованим персоналом. Рекомендується перевіряти справність пристрою кожні шість місяців.

Очищення
Зовнішню частину пристрою, за винятком оптичних компонентів, можна протирати ізопропіловим спиртом (70%) перед використанням на пацієнті. Лінзу слід чистити як високоякісне фотоустаткування, використовуючи стандартні засоби, і захищати від шкідливих хімікатів. Не використовуйте абразивні матеріали й не занурюйте пристрій у рідину. Не стерилізуйте в автоклаві.

Гарантія: 2 роки на запчастини та роботу.

Утилізація: Пристрій містить електроніку та літій-іонний акумулятор, які підлягають окремій утилізації і не можуть бути викинуті з побутовими відходами. Дотримуйтесь місцевих правил утилізації.

Цей набір містить: DermLite Skeen (вбудований сенсорний дисплей, камера, Wi-Fi, порт USB-C, контакти заряджання та корпус з трьома кнопками), лінза для дерматоскопії (перехресна поляризація, неполяризоване та УФ освітлення, знімний розділювач і знімна контактна пластина), зарядна база, USB-C кабель, адаптер живлення, 5 ковпачків IceCap і серветка з мікрофібри.

Технічний опис: Відвідайте www.dermlite.com/technical або зверніться до місцевого представника DermLite.

©2025 by DermLite LLC | 09 Dec 2025 | SK2-1701A (*Ukrainian*)

명령

사용 목적
이 장치는 신체 표면을 비추는 의료 목적으로 설계되었습니다. 손상되지 않은 피부의 비침습적 시각적 검사를 위해 사용되며, 표면 및 하부 구조의 시각화를 향상시켜 임상의가 피부 이상을 평가하고 구별하는 데 도움을 줍니다.

이 배터리 작동 제품은 의료 전문가에 의해 또는 그 지시에 따라 외부 사용만을 위해 설계되었습니다.

매번 사용 전에 기기가 정상적으로 작동하는지 확인하십시오. 기기나 구성품에 눈에 띄는 손상이 있는 경우 사용하지 마십시오.

주의: LED 빛을 직접 보지 마십시오. 검사 중에는 환자가 반드시 눈을 감아야 합니다.

이 기기 사용 중 심각한 사고가 발생한 경우 즉시 DermLite에 알리고, 현지 규정상 필요하다면 국가 보건 당국에도 신고하십시오.

주의: 화재 또는 폭발 위험이 있는 장소(예: 산소 농도가 높은 환경)에서 장치를 사용하지 마십시오.

주의: 자외선. 빛을 직접 보지 마십시오.

주의: 이 제품에는 자석이 포함되어 있습니다. 심장박동기 또는 기타 자기장에 민감한 장치나 물건 근처에서는 사용하지 마십시오.

경고: 이 제품은 캘리포니아주에서 암 또는 생식 독성을 유발한다고 알려진 염화메틸렌 및 6가 크롬과 같은 화학물질에 노출될 수 있습니다. 자세한 내용은 www.P65Warnings.ca.gov를 참조하십시오.

전자기 호환성
이 장치는 표준 IEC 60601-1-2 : 2014의 EMC Emissions and Immunity 레벨 요구 사항을 준수합니다. 이 장비의 방출 특성으로 인해 전문 의료 환경 및 주거 환경(CISPR 11 Class B)에서 사용하기에 적합합니다. 이 장비는 무선 통신 서비스를 적절히 보호합니다. 드물게 무선 통신 서비스에 간섭이 발생하는 경우 사용자는 장비를 재배치하거나 방향을 바꾸는 등의 완화 조치를 취해야합니다. 경고 :이 장비는 다른 장비와 인접하거나 쌓아 놓은 상태에서 사용하지 마십시오. 제대로 작동하지 않을 수 있습니다. 그러한 사용이 필요한 경우,이 장비와 다른 장비는 정상적으로 작동하는지 확인해야합니다.
경고 :이 장비 제조업체에서 제공 한 액세서리 이외의 액세서리를 사용하면 전자기 방출이 증가하거나이 장비의 전자기 내성이 감소하여 제대로 작동하지 않을 수 있습니다.
경고 : 휴대용 RF 송신기는 장치의 어느 부분과도 30cm (12 인치) 이상 떨어져서는 안됩니다. 그렇지 않으면이 장비의 성능이 저하 될 수 있습니다.
자기공명영상(MRI) 중 또는 MRI 환경에서는 이 장치를 사용하지 마십시오.

이 장치는 FCC 규정 제15조를 준수합니다. 작동은 다음 두 가지 조건에 따라야 합니다: (1) 유해한 간섭을 유발해서는 안되며, (2) 수신된 간섭, 원치 않는 동작을 유발할 수 있는 간섭도 포함하여, 이를 수용해야 합니다. DermLite의 승인을 받지 않은 변경 사항은 사용자의 장비 작동 권한을 무효화할 수 있습니다.

중요: 처음 사용하기 전에 내장 리튬 이온 배터리를 충전하십시오. 자세한 내용은 ‘ 배터리 및 충전’을 참조하십시오.

DermLite Skeen 사용법
DermLite Skeen은 임상 및 피부경 검사용으로 설계된 통합 디스플레이, 카메라 및 조명 시스템을 갖춘 휴대용 디지털 피부경입니다.
전원 버튼(P)을 눌러 장치를 켭니다. 화면을 위로 밀어 잠금을 해제하고 화면 지침을 따르세요.
임상 촬영 시, 화면이 자신을 향하고 카메라(C)가 촬영 부위를 향하도록 장치를 잡습니다.
피부경 촬영을 위해 피부경 렌즈(DL)를 부착하고 스냅형 접촉판(CP)을 피부에 부드럽게 밀착시킵니다. 비접촉 피부경 촬영 시 접촉판을 제거합니다.
두 개의 동작 버튼(AB)을 사용하여 편광, 비편광, UV 모드 간 전환하거나 이미지를 캡처할 수 있습니다. 추가 기능은 FotoFinder 소프트웨어 설명서를 참조하세요.
대기 모드로 전환하려면 전원 버튼을 짧게 누르거나 장치를 충전 베이스(CB)에 놓으세요. 완전히 종료하려면 전원 버튼을 2~3초 동안 길게 누르고 화면 지침을 따르세요.

IceCap® 일회용 커버
감염 통제 조치를 지원하기 위해 설치된 유리 접촉판(CP) 위에 제공된 IceCap (IC) 일회용 커버 중 하나를 끼워 넣으십시오. 제거 및 폐기는 간단히 당겨 빼내면 됩니다.

배터리 및 충전
장시간 사용 후 배터리 성능이 저하되어 용량이 줄거나 팽창할 수 있습니다. 배터리 수명 단축, 예기치 않은 종료, 이상 작동 또는 갑작스러운 전원 손실 등의 징후를 주의 깊게 관찰하세요. 이런 경우 장치 사용을 중단하세요.
충전하려면 제공된 USB 케이블을 전원 어댑터에 연결하고 충전 베이스(CB) 하단의 충전 포트(PP) 또는 Skeen의 USB 포트에 꽂으세요.
충전 베이스를 사용할 때는 충전 핀이 제대로 접촉되었는지 확인하십시오. 충전 중에는 LED 표시등이 녹색으로 깜박이며, 완전히 충전되면 파란색으로 고정됩니다. 충전 상태를 확인할 때는 짧게 파란색으로 깜박일 수 있습니다. 전원이 공급되지 않으면 LED는 꺼진 상태로 유지됩니다.

피부경 렌즈 (DL)
렌즈의 표시선(IL)을 Skeen 본체의 표시와 정렬하여 부착합니다. 정렬되지 않으면 자석이 작동하지 않습니다. 분리하려면 당기세요.
비접촉 이미징을 위해 스냅형 접촉판(CP)을 부드럽게 제거하고 다시 스냅하여 부착합니다. 스페이서(S)를 제거하려면 반시계 방향으로 돌리고 잡아당기세요; 다시 부착하려면 시계 방향으로 돌려 고정하세요.
충전 베이스에 내장된 IceCap 보관함은 피부경 렌즈 보관에도 사용할 수 있습니다.

문제 해결
최신 문제 해결 정보는 www.dermlite.com을 참조하십시오. 장치 수리가 필요한 경우 www.dermlite.com/service를 방문하거나 지역 DermLite 대리점에 문의하십시오.

관리 및 유지보수
주의: 이 장비의 수정은 허용되지 않습니다.
장치는 문제 없이 작동하도록 설계되었습니다. 수리는 자격을 갖춘 서비스 기술자만 수행해야 합니다. 장치의 정상 작동 여부는 6개월마다 확인하는 것이 좋습니다.

청소
광학 부품을 제외한 기기의 외부는 환자 사용 전에 이소프로필 알코올(70% vol.)로 닦을 수 있습니다. 렌즈는 고급 사진 장비처럼 다루어야 하며, 표준 렌즈 클리너로 청소하고 유해 화학 물질로부터 보호해야 합니다. 장비의 어떤 부분에도 연마제를 사용하거나 액체에 담그지 마십시오. 오토클레이브로 멸균하지 마십시오.

보증: 부품 및 작업 2년.

폐기: 이 장치는 전자 부품과 리튬 이온 배터리를 포함하고 있으며 일반 생활 폐기물과 함께 폐기해서는 안 되며 별도로 분리 배출해야 합니다. 지역 폐기물 규정을 준수하십시오.

구성품: DermLite Skeen (통합 터치 디스플레이, 카메라, Wi-Fi, USB-C 포트, 충전 접점 및 3버튼 하우징), 피부경 렌즈 (교차 편광, 비편광, UV 조명, 분리형 스페이서 및 부착식 접촉판 포함), 충전 베이스, USB-C 케이블, 전원 어댑터, 아이스캡 커버 5개, 극세사 천.

기술 설명: www.dermlite.com/technical을 방문하거나 지역 DermLite 대리점에 문의하십시오.

©2025 by DermLite LLC | 09 Dec 2025 | SK2-1701A (Korean)

説明書

使用目的
この装置は、体表面を照らすための医療目的で設計されています。健全な皮膚の非侵襲的な視覚的検査に使用され、表層および深層構造の可視化を高めることで、皮膚異常の評価と識別を支援します。

この電池式製品は、医療従事者による、または医療従事者の指示による外用のみに設計されています。

使用前に本機が正しく動作することを毎回確認してください。機器または部品に目に見える損傷がある場合は使用しないでください。

注意：LEDライトを直接見ないでください。患者は検査中、目を閉じてください。

この機器の使用中に重大な事故が発生した場合は、直ちにDermLiteに連絡し、現地規制で必要な場合は国の保健当局にも通知してください。

注意：火災または爆発の危険がある場所（例：酸素濃度の高い環境）では本装置を使用しないでください。

注意：UVライト。直接光を見ないでください。

注意：この製品には磁石が含まれています。ペースメーカーや磁気に敏感なデバイス・物品の近くでは使用しないでください。

警告：この製品には、発がん性や生殖毒性があるとカリフォルニア州で知られている塩化メチレンや六価クロムなどの化学物質が含まれる可能性があります。詳しくは www.P65Warnings.ca.gov をご覧ください。

電磁両立性
このデバイスは、標準のIEC 60601-1-2：2014のEMC工ミッションおよびイミュニティレベルの要件に準拠しています。この装置の工ミッション特性は、住宅環境だけでなくプロのヘルスケア環境（CISPR 11クラスB）での使用に適しています。この機器は、無線通信サービスを適切に保護します。無線通信サービスへの干渉がまれに発生した場合、ユーザーは、機器の再配置や方向変更などの緩和策を講じる必要がある場合があります。 警告：この装置を他の装置に隣接して、または積み重ねて使用すると、不適切な動作を引き起こす可能性があるため、使用を避けてください。そのような使用が必要な場合は、この装置および他の装置を観察して、それらが正常に動作していることを確認する必要があります。
警告：この機器の製造元が提供するもの以外のアクセサリを使用すると、電磁放射が増加したり、この機器の電磁耐性が低下したりして、不適切な動作を引き起こす可能性があります。
警告：ポータブルRFトランスミッターは、デバイスのどの部分からも30 cm（12インチ）以上離れて使用しないでください。そうしないと、この機器のパフォーマンスが低下する可能性があります。
磁気共鳴画像（MRI）検査中またはMRI環境下でこのデバイスを使用しないでください。

この機器はFCC規則パート15に準拠しています。使用に際しては以下の2つの条件に従う必要があります。(1) 有害な干渉を引き起こしてはならない。(2) 受信した干渉、たとえそれが望ましくない動作を引き起こすものであっても、受け入れなければならない。DermLiteの承認を受けていない変更/改造は、使用者の操作権限を無効にする可能性があります。

重要：初めて使用する前に、内蔵のリチウムイオン電池を充電してください。「バッテリーと充電」を参照してください。

DermLite Skeenの使用方法
DermLite Skeenは、統合ディスプレイ、カメラ、照明システムを備えた、皮膚と毛髪の臨床およびダーモスコピー画像撮影用のハンドヘルドデジタルダーモスコープです。
電源ボタン（P）を押してデバイスをオンにします。画面を上にスワイプしてロック解除し、画面上の指示に従ってください。
臨床撮影では、ディスプレイを自分に向け、カメラ（C）を対象部位に向けてデバイスを保持します。
ダーモスコピー撮影では、ダーモスコピー用レンズ（DL）を装着し、スナップ式接触プレート（CP）を皮膚に優しく押し当てます。非接触ダーモスコピーの場合は接触プレートを取り外します。
2つのアクションボタン（AB）を使用して、偏光、非偏光、UV照明モードを切り替えたり、画像を撮影したりします。詳細はFotoFinderソフトウェアの取扱説明書を参照してください。
スタンバイモードに入るには、電源ボタンを短く押すか、デバイスを充電ベース（CB）に置きます。完全に電源を切るには、電源ボタンを2〜3秒間長押しし、画面上の指示に従ってください。

IceCap® 使い捨てカバー
感染対策をサポートするために、取り付けられたガラス接触板（CP）の上に同梱されているIceCap（IC）使い捨てカバーの1つを取り付けてください。取り外しと廃棄は、単に引き抜くだけです。

バッテリーと充電
長時間の使用後、バッテリー性能が低下し、容量の減少や膨張が発生することがあります。バッテリー寿命の短縮、予期しないシャットダウン、異常な動作、突然の電源喪失などの兆候に注意してください。これらが見られた場合は、デバイスの使用を中止してください。
充電するには、付属のUSBケーブルを電源アダプターに接続し、充電ベース（CB）の底面にある充電ポート（PP）またはSkeen本体のUSBポートに差し込んでください。
充電ベースを使用する場合は、充電ピンが確実に接触していることを確認してください。充電中はLEDインジケーターが緑色に点滅し、完全に充電されると青色に点灯します。充電状態を確認する際に一時的に青色で点滅することがあります。電源が供給されていない場合は、LEDは消灯したままです。

ダーモスコピー用レンズ (DL)
レンズのインジケーターライン (IL) をSkeen本体のマークと合わせて取り付けます。正しく合わせないと磁石が作動しません。取り外すには引っ張ってください。
非接触撮影にはスナップ式コンタクトプレート (CP) を優しく取り外し、再装着時は押し込んで固定します。スペーサー (S) を外すには反時計回りに回して引き抜き、再装着時は時計回りに回して固定します。
充電ベース内蔵のIceCap収納スペースは、ダーモスコピー用レンズの保管にも使用できます。

トラブルシューティング
最新のトラブルシューティング情報は www.dermlite.com をご確認ください。
デバイスの修理が必要な場合は、www.dermlite.com/service にアクセスするか、お近くの DermLite 販売代理店にお問い合わせください。

お手入れとメンテナンス
注意：この機器の改造は許可されていません。
本機は問題なく動作するように設計されています。修理は資格を有する技術者のみが行ってください。6か月ごとに動作確認を行うことを推奨します。

クリーニング
光学部品を除くデバイスの外装は、患者使用前にイソプロピルアルコール（70%）で拭き取ることができます。レンズは高品質な写真機材として扱い、標準的なレンズクリーナーで清掃し、有害な化学物質から保護してください。デバイスのいかなる部分にも研磨材を使用したり、液体に浸したりしないでください。オートクレーブによる滅菌は行わないでください。

保証：部品および作業について2年間。

廃棄：本機には電子部品およびリチウムイオン電池が含まれており、一般家庭ごみと一緒に廃棄することはできません。必ず分別して廃棄し、地域の廃棄規則に従ってください。

本セットには以下が含まれます：DermLite Skeen（統合型タッチディスプレイ、カメラ、Wi-Fi、USB-Cポート、充電接点、3ボタン付き筐体）、皮膚鏡レンズ（交差偏光、非偏光、UV照明、着脱可能なスペーサーとスナップオン接触プレート付き）、充電ベース、USB-Cケーブル、電源アダプター、IceCapカバー5枚、マイクロファイバークロス。

技術仕様: www.dermlite.com/technical をご覧いただくか、お近くの DermLite 販売代理店にお問い合わせください。

©2025 by DermLite LLC | 09 Dec 2025 | SK2-1701A (Japanese)

使用说明

预期用途
本设备旨在用于医疗目的，用于照亮身体表面。它用于对完整皮肤进行非侵入性视觉检查，并通过增强表面和亚表面结构的可视化，帮助临床医生评估和区分皮肤异常。

本电池驱动产品仅供医疗专业人员或根据其指示进行外用。

每次使用前请检查设备运行是否正常。如设备或其部件有明显损坏，请勿使用。

注意：请勿直视LED灯光。检查期间患者必须闭上眼睛。

如在使用本设备时发生严重事故，请立即通知DermLite，并根据当地法规要求通知国家卫生主管部门。

注意：请勿在有火灾或爆炸风险的区域使用该设备（例如富氧环境）。

注意：紫外线光。请勿直视光线。

注意：本产品含有磁铁。请勿在心脏起搏器或其他对磁场敏感的设备或物品附近使用。

警告：本产品可能含有加利福尼亚州已知可致癌或生殖毒性的化学物质，包括二氯甲烷和六价铬。详情请访问 www.P65Warnings.ca.gov。

电磁兼容
此设备符合标准IEC 60601-1-2：2014的EMC辐射和抗扰等级要求。该设备的发射特性使其适合在专业医疗保健环境以及住宅环境中使用（CISPR 11 B类）。该设备为无线电通信服务提供了足够的保护。在极少数情况下，会干扰无线电通信服务，用户可能需要采取缓解措施，例如重新放置设备或重新定向设备。 警告：应避免在与其他设备相邻或与之堆叠的情况下使用此设备，因为这可能会导致操作不当。如果有必要使用此设备，则应观察本设备和其他设备以确保它们正常运行。警告：使用本设备制造商提供的附件以外的附件可能会导致电磁辐射增加或本设备的电磁抗扰性降低，并导致操作不当。警告：便携式RF发射器的使用距离设备的任何部分都不应少于30厘米（12英寸）。否则，可能会导致设备性能下降。请勿在磁共振成像（MRI）过程中或MRI环境中使用此设备。

本设备符合FCC规则第15部分。操作需满足以下两个条件：（1）本设备不得造成有害干扰；（2）本设备必须接受收到的任何干扰，包括可能导致不良操作的干扰。未经DermLite批准的更改或修改可能会导致用户失去操作本设备的权限。

重要提示：首次使用前，请为内置锂离子电池充电。详情请参阅“电池与充电”部分。

使用您的 DermLite Skeen
DermLite Skeen 是一款手持式数字皮肤镜，集成了显示屏、摄像头和照明系统，适用于皮肤和头发的临床及皮肤镜成像。按下电源按钮 (P) 以打开设备。向上滑动以解锁，并按照屏幕上的提示操作。
进行临床成像时，使显示屏朝向自己，并将摄像头 (C) 对准检查区域。
进行皮肤镜成像时，安装皮肤镜镜头 (DL)，并将卡扣式接触板 (CP) 平放在皮肤上。如需非接触式皮肤镜成像，请移除接触板。
使用两个操作按钮 (AB) 切换偏振光、非偏振光和紫外光照明模式或拍摄图像。有关更多功能，请参阅 FotoFinder 软件使用说明。
要进入待机模式，轻按电源按钮，或将设备放置在充电底座 (CB) 上。要完全关闭设备，请按住电源按钮 2–3 秒并按照屏幕上的提示操作。

IceCap® 一次性罩盖
为了支持您的感染控制措施，请将提供的 IceCap (IC) 一次性罩盖扣在已安装的玻璃接触板（CP）上。要移除和处理，只需拉下即可。

电池与充电
长时间使用后，电池性能可能下降，导致容量降低或膨胀。请注意电池寿命缩短、意外关机、异常行为或突然断电等迹象。如有此类情况，请立即停止使用设备。
充电时，请将随附的 USB 电缆连接至配套电源适配器，并插入充电底座 (CB) 底部的充电端口 (PP) 或直接插入 Skeen 的 USB 端口。
使用充电底座时，请确保其充电触点接触良好。充电过程中，指示灯 (LED) 绿色闪烁，充满电后变为蓝色常亮。检查电量时可能短暂蓝色闪烁。如无电源，LED 指示灯将保持关闭状态

皮肤镜镜头 (DL)
将镜头的指示线 (IL) 与 Skeen 机身上的标记对齐以进行安装。若未正确对齐，磁铁无法吸附。拉动即可拆卸。
如需进行非接触成像，请轻轻取下可拆卸接触板 (CP)，重新安装时直接按压即可。要取下垫圈 (S)，逆时针旋转并拉出；重新安装时顺时针旋转直到固定。
充电底座中的 IceCap 存储槽也可用于存放皮肤镜镜头。

故障排除
请访问 www.dermlite.com 获取最新的故障排除信息。如需设备维修，请访问 www.dermlite.com/service 或联系您所在地区的 DermLite 经销商。

保养与维护
注意：不允许对本设备进行任何修改。
本设备设计用于无故障运行。维修应仅由合格的服务人员进行。建议每六个月检查设备的正常运行情况。

清洁
除光学部件外，设备外部可在使用前使用异丙醇（70%）擦拭清洁。镜头应像高品质摄影器材一样对待，使用标准镜头清洁工具清洁并避免接触有害化学品。请勿使用研磨材料或将设备浸入液体中。请勿高温高压消毒。

保修：零件和人工两年。

处置：本设备含有电子元件和锂离子电池，必须分开处理，不得与生活垃圾一起处置。请遵守当地的处置规定。

本套装包括：DermLite Skeen（集成触摸屏、摄像头、Wi-Fi、USB-C 接口、充电触点和三键外壳）、皮肤镜镜头（交叉偏振、非偏振和紫外照明，带可拆卸间隔器和卡扣式接触板）、充电底座、USB-C 充电线、电源适配器、5 个 IceCap 一次性盖和一块超细纤维布。

技术描述：请访问 www.dermlite.com/technical 或联系您当地的 DermLite 经销商。

©2025 by DermLite LLC | 09 Dec 2025 | SK2-1701A (*Chinese Simplified*)

Manufacturer
Proizvođač
Výrobce
Producent
Hersteller
Tootja
Fabricante
Fabricant
Monaróir
Proizvođač
Produttore
Ražotājs
Gamintojas
Gyártó
Fabrikant
Producent
Fabricante
Producător
Proizvajalec
Výrobca
Valmistaja
Tillverkare
Üretici
Κατασκευαστής
Производител
Производитель
Виробник
제조업체
製造業者
制造商

Catalog Number
Kataloški broj
Katalogové číslo
Katalognummer
Katalognummer
Katalooginumber
Número de catálogo
Numéro de catalogue
Uimhir Chatalóige
Kataloški broj
Numero di catalogo
Kataloga numurs
Katalogo numeris
Katalógusszám
Katalogusnummer
Numer katalogowy
Número de catálogo
Număr de catalog
Kataloška številka
Katalógové číslo
Luettelonumero
Katalognummer
Katalog numarası
Αριθμός καταλόγου
Каталожен номер
Каталожный номер
Каталожний номер
카탈로그 번호
カタログ番号
目录编号

Serial Number
Serijski broj
Sériové číslo
Serienummer
Seriennummer
Seerianumber
Número de serie
Numéro de série
Uimhir sraithe
Serijski broj
Numero di serie
Sērijas numurs
Serijos numeris
Sorozatszám
Serienummer
Numer seryjny
Número de série
Număr de serie
Serijska številka
Sériové číslo
Sarjanumero
Serienummer
Seri numarası
Σειριακός αριθμός
Сериен номер
Серийный номер
Серійний номер
일련 번호
シリアル番号
序列号

Date of Manufacture
Datum proizvodnje
Datum výroby
Fremstillingsdato
Herstellungsdatum
Tootmiskuupäev
Fecha de fabricación
Date de fabrication
Dáta déantúsaíochta
Datum proizvodnje
Data di fabbricazione
Ražošanas datums
Gamybos data
Gyártási dátum
Productiedatum
Data produkcji
Data de fabricação
Data fabricației
Datum izdelave
Dátum výroby
Valmistuspäivämäärä
Tillverkningsdatum
Üretim tarihi
Ημερομηνία κατασκευής
Дата на производство
Дата изготовления
Дата виготовлення
제조일자
製造日
生产日期

Refer to instruction manual
Pogledajte upute za upotrebu
Podívejte se do návodu k použití
Se brugsvejledning
Siehe Bedienungsanleitung
Vaadake kasutusjuhendit
Consulte el manual de instrucciones
Se référer au manuel d'instructions
Féach ar an lámhleabhar treoracha
Pogledajte upute za upotrebu
Consultare il manuale di istruzioni
Apskatiet lietošanas instrukciju
Žiūrėkite naudojimo instrukciją
Tekintse meg a használati útmutatót
Raadpleeg de handleiding
Zobacz instrukcję obsługi
Consulte o manual de instruções
Consultați manualul de instrucțiuni
Oglejte si navodila za uporabo
Pozrite si návod na použitie
Katso käyttöohjetta
Se bruksanvisningen
Kullanım kılavuzuna bakın
Ανατρέξτε στο εγχειρίδιο οδηγιών
Вижте ръководството за инструкции
См. руководство по эксплуатации
Перегляньте інструкцію з експлуатації
사용 설명서를 참조하십시오
取扱説明書を参照してください
参阅使用说明书

Medical Device
Medicinski uređaj
Zdravotnický prostředek
Medicinsk enhed
Medizinprodukt
Meditsiiniseade
Dispositivo médico
Dispositif médical
Feisteas leighis
Medicinski uređaj
Dispositivo medico
Medicīniskā ierīce
Medicinos prietaisas
Orvostechnikai eszköz
Medisch hulpmiddel
Wyrób medyczny
dispositivo médico
Dispozitiv medical
Medicinski pripomoček
Zdravotnícka pomôcka
Lääkinnällinen laite
Medicinteknisk produkt
Tıbbi cihaz
Ιατρική συσκευή
Медицинско изделие
Медицинское изделие
Медичний виріб
의료 기기
医療機器
医疗器械

Direct Current
Istosmjerna struja
Stejnosměrný proud
Jævnstrøm
Gleichstrom
Alalisvool
Corriente continua
Courant continu
Sruth díreach
Istosmjerna struja
Corrente continua
Līdzstrāva
Nuolatinė srovė
Egyenáram
Gelijkstroom
Prąd stały
Corrente contínua
Curent continuu
Enosmerni tok
Jednosmerný prúd
Tasavirta
Likström
Doğru akım
Άμεσο ρεύμα
Постоянен ток
Постоянный ток
Постійний струм
직류
直流電流
直流电

Do not dispose as unsorted municipal waste
Ne odlagati kao nesortirani komunalni otpad
Nevyhazujte do směsného komunálního odpadu
Må ikke bortskaffes som usorteret husholdningsaffald
Nicht über den unsortierten Hausmüll entsorgen
Ärge visake sorteerimata olmejäätmete hulka
No desechar como residuo municipal sin clasificar
Ne pas jeter avec les ordures ménagères non triées
Ná caith amach mar dhramhaíl bhardasach neamhshórtáilte
Ne odlagati kao miješani komunalni otpad
Non smaltire nei rifiuti urbani non differenziati
Neizmetiet kā nešķirotus sadzīves atkritumus
Neišmeskite kaip nerūšiuotų komunalinių atliekų
Ne dobja a szelektálatlan háztartási hulladék közé
Niet weggooien als ongesorteerd huishoudelijk afval
Nie wyrzucać do niesegregowanych odpadów komunalnych
Não descarte com o lixo doméstico comum
A nu se arunca la gunoiul menajer nesortat
Ne zavrzite med mešane komunalne odpadke
Nevyhadzujte do zmesového komunálneho odpadu
Älä hävitä lajittelemattoman yhdyskuntajätteen mukana
Kasta inte som osorterat hushållsavfall
Ayrıştırılmamış evsel atık olarak atmayın
Μην απορρίπτετε στα μη διαχωρισμένα οικιακά απορρίμματα
Да не се изхвърля като несортиран битов отпадък
Не выбрасывать с несортированными бытовыми отходами
Не викидати в несортовані побутові відходи
분리되지 않은 생활 폐기물로 폐기하지 마십시오
未分類の一般廃棄物として廃棄しないでください
请勿作为未分类的生活垃圾处理

©2025 by DermLite LLC | 09 Dec 2025 | SK2-1701A

CH REP

Indicates the authorised representative in Switzerland

EU REP

European authorized representative

Samo za jednokratnu upotrebu
Pouze pro jednorázové použití
Kun til engangsbrug
Nur zum einmaligen Gebrauch
Ainult ühekordseks kasutamiseks
Solo para un solo uso
Utilisation unique uniquement
Úsáid aonuaire amháin
Samo za jednokratnu uporabu
Solo per uso singolo
Tikai vienreizējai lietošanai
Tik vienkartiniam naudojimui
Csak egyszeri használatra
Alleen voor eenmalig gebruik
Tylko do jednorazowego użytku
Uso único
Doar pentru o singură utilizare
Samo za enkratno uporabo
Iba na jedno použitie
Vain kertakäyttöön
Endast för engångsbruk
Sadece tek kullanımlık
Μόνο για μία χρήση
Само за еднократна употреба
Только для одноразового использования
Лише для одноразового використання
한 번만 사용
一度きりの使用のみ
仅限单次使用

Europski ovlašteni zastupnik
Evropský autorizovaný zástupce
Europæisk autoriseret repræsentant
Europäischer autorisierter Vertreter
Euroopa volitatud esindaja
Representante autorizado europeo
Représentant autorisé européen
Ionadaí údaraithe Eorpach
Europski ovlašteni zastupnik
Rappresentante autorizzato europeo
Eiropas pilnvarotais pārstāvis
Europos įgaliotasis atstovas
Európai meghatalmazott képviselő
Europees gemachtigde vertegenwoordiger
Europejski upoważniony przedstawiciel
Representante autorizado na Europa
Reprezentant autorizat european
Pooblaščeni predstavnik za Evropo
Európsky splnomocnený zástupca
Eurooppalainen valtuutettu edustaja
Europeisk auktoriserad representant
Avrupa yetkili temsilcisi
Εξουσιοδοτημένος αντιπρόσωπος Ευρώπης
Европейски упълномощен представител
Уполномоченный представитель в Европе
Уповноважений представник у Європі
유럽 공인 대리인
欧州公認代理人
欧洲授权代表

Product complies with European Medical Device Regulation (2017/745)
Proizvod je u skladu s europskom regulativom za medicinske uređaje (2017/745)
Výrobek je v souladu s evropským nařízením o zdravotnických prostředcích (2017/745)
Produktet overholder europæisk forordning om medicinsk udstyr (2017/745)
Produkt entspricht der europäischen Medizinprodukteverordnung (2017/745)
Toode vastab Euroopa meditsiiniseadmete määrusele (2017/745)
El producto cumple con el Reglamento Europeo de Dispositivos Médicos (2017/745)
Le produit est conforme au règlement européen sur les dispositifs médicaux (2017/745)
Tá an táirge comhlíontach le Rialachán Eorpach maidir le Feistí Leighis (2017/745)
Proizvod je u skladu s europskom regulativom za medicinske uređaje (2017/745)
Il prodotto è conforme al regolamento europeo sui dispositivi medici (2017/745)
Produkts atbilst Eiropas medicīnisko ierīču regulai (2017/745)
Produktas atitinka Europos medicinos prietaisų reglamentą (2017/745)
A termék megfelel az európai orvostechnikai eszközökről szóló rendeletnek (2017/745)
Het product voldoet aan de Europese verordening voor medische hulpmiddelen (2017/745)
Produkt spełnia europejskie rozporządzenie dotyczące wyrobów medycznych (2017/745)
O produto está em conformidade com o Regulamento Europeu de Dispositivos Médicos (2017/745)
Produsul este conform cu Regulamentul European privind dispozitivele medicale (2017/745)
Izdelek je skladen z evropsko uredbo o medicinskih pripomočkih (2017/745)
Výrobok je v súlade s európskym nariadením o zdravotníckych pomôckach (2017/745)
Tuote on eurooppalaisen lääkinnällisten laitteiden asetuksen (2017/745) mukainen
Produkten uppfyller europeiska förordningen om medicintekniska produkter (2017/745)
Ürün, Avrupa Tıbbi Cihazlar Yönetmeliği'ne (2017/745) uygundur
Το προϊόν συμμορφώνεται με τον Ευρωπαϊκό Κανονισμό Ιατροτεχνολογικών Προϊόντων (2017/745)
Продуктът отговаря на европейския регламент за медицински изделия (2017/745)
Изделие соответствует европейскому регламенту о медицинских изделиях (2017/745)
Виріб відповідає Європейському регламенту про медичні вироби (2017/745)
제품은 유럽 의료기기 규정(2017/745)을 준수합니다
製品は欧州医療機器規則 (2017/745) に準拠しています
产品符合欧洲医疗器械法规 (2017/745)

Type B applied part
Tip B primijenjeni dio
Aplikovaná část typu B
Type B anvendt del
Typ-B-Anwendungsteil
Tüüp B rakendatav osa
Parte aplicada tipo B
Partie appliquée de type B
Cuid i bhfeidhm de chineál B
Tip B primijenjeni dio
Parte applicata di tipo B
B tipa pielietojamā daļa
B tipo taikomoji dalis
B típusú alkalmazott rész
Type B toegepast onderdeel
Część zastosowana typu B
Parte aplicada Tipo B
Parte aplicată de tip B
Uporabni del tipa B
Aplikovaná časť typu B
Tyyppi B:n sovellettu osa
Typ B tillämpad del
Tip B uygulamalı parça
Εφαρμοσμένο μέρος τύπου B
Приложена част тип B
Применяемая часть типа B
Застосована частина типу B
B형 적용 부품
タイプB適用部品
B型应用部件

©2025 by DermLite LLC | 09 Dec 2025 | SK2-1701A

Temperature limits in ºC for storage and transport
Ograničenja temperature u ºC za skladištenje i transport
Teplotní limity ve ºC pro skladování a přepravu
Temperaturgrænser i ºC for opbevaring og transport
Temperaturgrenzen in ºC für Lagerung und Transport
Temperatuuripiirangud ºC ladustamiseks ja transportimiseks
Límites de temperatura en ºC para almacenamiento y transporte
Limites de température en ºC pour le stockage et le transport
Teorainneacha teochta i ºC le haghaidh stórála agus iompair
Ograničenja temperature u ºC za skladištenje i transport
Limiti di temperatura in ºC per la conservazione e il trasporto
Temperatūras ierobežojumi ºC glabāšanai un transportēšanai
Temperatūros ribos ºC sandėliavimui ir transportavimui
Hőmérsékleti korlátok ºC-ban tároláshoz és szállításhoz
Temperatuurgrenzen in ºC voor opslag en transport
Ograniczenia temperatury w ºC dla przechowywania i transportu
Limites de temperatura (°C) para armazenamento e transporte
Limite de temperatură în ºC pentru depozitare și transport
Temperaturne omejitve v ºC za shranjevanje in prevoz
Teplotné obmedzenia v ºC na skladovanie a prepravu
Lämpötilarajat ºC varastointia ja kuljetusta varten
Temperaturgränser i ºC för lagring och transport
Depolama ve taşıma için ºC sıcaklık sınırları
Όρια θερμοκρασίας σε ºC για αποθήκευση και μεταφορά
Ограничения на температурата в ºC за съхранение и транспортиране
Ограничения температуры в ºC для хранения и транспортировки
Обмеження температури в ºC для зберігання та транспортування
저장 및 운송을 위한 ºC 온도 제한
保管および輸送のための温度制限 (ºC)
储存和运输的ºC温度限制

Pressure limitation for storage and transport
Ograničenje pritiska za skladištenje i transport
Omezení tlaku pro skladování a přepravu
Trykbegrænsning for opbevaring og transport
Druckbegrenzung für Lagerung und Transport
Rõhupiirang ladustamiseks ja transportimiseks
Limitación de presión para almacenamiento y transporte
Limitation de pression pour le stockage et le transport
Teorainneacha brú le haghaidh stórála agus iompair
Ograničenje pritiska za skladištenje i transport
Limitazione della pressione per la conservazione e il trasporto
Spiediena ierobežojumi glabāšanai un transportēšanai
Slėgio apribojimas sandėliavimui ir transportavimui
Nyomáskorlátozás tároláshoz és szállításhoz
Drukbeperking voor opslag en transport
Ograniczenia ciśnienia dla przechowywania i transportu
Limitação de pressão para armazenamento e transporte
Limitare de presiune pentru depozitare și transport
Omejitev pritiska za shranjevanje in prevoz
Obmedzenie tlaku na skladovanie a prepravu
Painerajoitus varastointia ja kuljetusta varten
Tryckbegränsning för lagring och transport
Depolama ve taşıma için basınç sınırlaması
Περιορισμός πίεσης για αποθήκευση και μεταφορά
Ограничение на налягането за съхранение и транспортиране
Ограничение давления для хранения и транспортировки
Обмеження тиску для зберігання та транспортування
저장 및 운송을 위한 압력 제한
保管および輸送のための圧力制限
储存和运输的压力限制

Humidity limitation for storage and transport
Ograničenje vlažnosti za skladištenje i transport
Omezení vlhkosti pro skladování a přepravu
Fugtighedsbegrænsning for opbevaring og transport
Feuchtigkeitsbegrenzung für Lagerung und Transport
Niiskuse piirang ladustamiseks ja transportimiseks
Limitación de humedad para almacenamiento y transporte
Limitation d'humidité pour le stockage et le transport
Teorainneacha taise le haghaidh stórála agus iompair
Ograničenje vlažnosti za skladištenje i transport
Limitazione dell'umidità per la conservazione e il trasporto
Mitruma ierobežojumi glabāšanai un transportēšanai
Drėgmės apribojimas sandėliavimui ir transportavimui
Páratartalmi korlátozás tároláshoz és szállításhoz
Vochtbeperking voor opslag en transport
Ograniczenia wilgotności dla przechowywania i transportu
Limitação de umidade para armazenamento e transporte
Limitare a umidității pentru depozitare și transport
Omejitev vlažnosti za shranjevanje in prevoz
Obmedzenie vlhkosti na skladovanie a prepravu
Kosteusrajoitus varastointia ja kuljetusta varten
Fuktighetsbegränsning för lagring och transport
Depolama ve taşıma için nem sınırlaması
Περιορισμός υγρασίας για αποθήκευση και μεταφορά
Ограничение на влажността за съхранение и транспортиране
Ограничение влажности для хранения и транспортировки
Обмеження вологості для зберігання та транспортування
저장 및 운송을 위한 습도 제한
保管および輸送のための湿度制限
储存和运输的湿度限制

Keep dry!
Čuvati na suhom!
Uchovávejte v suchu!
Opbevares tørt!
Trocken lagern!
Hoida kuivana!
¡Mantener seco!
Garder au sec!
Coinnigh tirim!
Čuvati na suhom!
Tenere asciutto!
Uzglabāt sausā vietā!
Laikyti sausai!
Tartsa szárazon!
Droog bewaren!
Przechowywać w suchym miejscu!
Manter seco!
A se păstra uscat!
Hranite na suhem!
Uchovávajte v suchu!
Pidettävä kuivana!
Förvaras torrt!
Kuru saklayın!
Διατηρείστε στεγνό!
Да се съхранява на сухо!
Хранить в сухом месте!
Зберігати в сухому місці!
건조하게 보관하십시오!
乾燥した場所に保管してください!
保持干燥！

©2025 by DermLite LLC | 09 Dec 2025 | SK2-1701A

℞Only

Caution: Federal law (USA) restricts this device to sale by, or on the order of, a licensed healthcare practitioner
Upozorenje: Savezni zakon (SAD) ograničava prodaju ovog uređaja samo ovlaštenim zdravstvenim radnicima.
Upozornění: Federální zákon (USA) omezuje prodej tohoto zařízení pouze licencovaným zdravotnickým pracovníkům.
Advarsel: Føderal lov (USA) begrænser salget af denne enhed til licenserede sundhedsudøvere.
Vorsicht: US-Bundesrecht beschränkt den Verkauf dieses Geräts auf lizenzierte Gesundheitspraktiker.
Hoiatus: Föderaalseadus (USA) piirab selle seadme müüki litsentseeritud tervishoiutöötajatele.
Precaución: La ley federal (EE.UU.) restringe la venta de este dispositivo a profesionales de la salud autorizados.
Attention : La loi fédérale (USA) restreint la vente de cet appareil aux professionnels de santé agréés.
Fainic: Dlí cónaidhme (SAM) teorannaíonn an díol ar chleachtóirí cúram sláinte ceadúnaithe amháin.
Upozorenje: Savezni zakon (SAD) ograničava prodaju ovog uređaja samo ovlaštenim zdravstvenim radnicima.
Attenzione: La legge federale (USA) limita la vendita di questo dispositivo ai professionisti sanitari autorizzati.
Brīdinājums: Federālais likums (ASV) ierobežo šīs ierīces pārdošanu tikai licencētiem veselības aprūpes speciālistiem.
Įspėjimas: JAV federalinis įstatymas apriboja šio prietaiso pardavimą tik licencijuotiems sveikatos priežiūros specialistams.
Figyelem: Az USA szövetségi törvénye korlátozza ezt az eszközt csak engedéllyel rendelkező egészségügyi szakemberek részére.
Waarschuwing: Federale wet (VS) beperkt de verkoop van dit apparaat tot vergunninghoudende zorgverleners.
Uwaga: Prawo federalne (USA) ogranicza sprzedaż tego urządzenia tylko do licencjonowanych pracowników służby zdrowia.
Atenção: A lei federal (EUA) restringe a venda deste aparelho a profissionais de saúde licenciados.
Atenție: Legea federală (SUA) restricționează vânzarea acestui dispozitiv numai profesioniștilor din domeniul sănătății autorizați.
Opozorilo: Zvezni zakon (ZDA) omejuje prodajo te naprave samo licenciranim zdravstvenim delavcem.
Upozornenie: Federálny zákon (USA) obmedzuje predaj tohto zariadenia iba licencovaným zdravotníckym pracovníkom.
Varoitus: Yhdysvaltain liittovaltion laki rajoittaa tämän laitteen myynnin vain lisensoiduille terveydenhuollon ammattilaisille.
Varning: Federal lag (USA) begränsar försäljningen av denna enhet till licensierade vårdgivare.
Uyarı: Federal yasa (ABD) bu cihazın yalnızca lisanslı sağlık uzmanları tarafından satılmasına izin verir.
Προειδοποίηση: Ο ομοσπονδιακός νόμος (ΗΠΑ) περιορίζει την πώληση αυτής της συσκευής μόνο σε εξουσιοδοτημένους επαγγελματίες υγείας.
Предупреждение: Федералният закон (САЩ) ограничава продажбата на това устройство само на лицензирани здравни специалисти.
Предупреждение: Федеральный закон (США) ограничивает продажу этого устройства только лицензированным медицинским работникам.
Попередження: Федеральний закон (США) обмежує продаж цього пристрою тільки ліцензованим медичним працівникам.
경고: 연방법(미국)은 이 장치를 면허 있는 의료 종사자에게만 판매하도록 제한합니다.
警告：米国連邦法により、この機器の販売は免許を持つ医療従事者に限られています。
警告：根据美国联邦法律，此设备仅限持牌医疗人员销售。

Caution: UV Light. Do not look directly at light.
Pažnja: UV svjetlo. Ne gledajte izravno u svjetlo.
Pozor: UV světlo. Nedívejte se přímo do světla.
Forsigtig: UV-lys. Kig ikke direkte på lyset.
Vorsicht: UV-Licht. Nicht direkt ins Licht schauen.
Ettevaatust: UV valgus. Ärge vaadake otse valgusesse.
Precaución: Luz UV. No mire directamente a la luz.
Attention : lumière UV. Ne regardez pas directement la lumière.
Fainic: Solas UV. Ná féach díreach ar an solas.
Pažnja: UV svjetlo. Ne gledajte izravno u svjetlo.
Attenzione: Luce UV. Non guardare direttamente la luce.
Uzmanību: UV gaisma. Neskatieties tieši gaismā.
Dėmesio: UV šviesa. Nežiūrėkite tiesiai į šviesą.
Figyelem: UV fény. Ne nézzen közvetlenül a fénybe.
Waarschuwing: UV-licht. Kijk niet direct in het licht.
Uwaga: Światło UV. Nie patrz bezpośrednio na światło.
Atenção: Luz UV. Não olhe diretamente para a luz.
Atenție: Lumină UV. Nu priviți direct în lumină.
Pozor: UV svetloba. Ne glejte neposredno v svetlobo.
Pozor: UV svetlo. Nehľaďte priamo na svetlo.
Varoitus: UV-valo. Älä katso suoraan valoon.
Varning: UV-ljus. Titta inte direkt på ljuset.
Dikkat: UV ışığı. Işığa doğrudan bakmayın.
Προσοχή: Υπεριώδες φως. Μην κοιτάτε απευθείας το φως.
Внимание: Ултравиолетова светлина. Не гледайте директно в светлината.
Осторожно: УФ-свет. Не смотрите прямо на свет.
Обережно: УФ світло. Не дивіться прямо на світло.
주의: UV 빛. 빛을 직접 보지 마십시오.
注意：紫外線。光を直接見ないでください。
注意：紫外线。请勿直视光源。

DermLite®

DermLite LLC
21 Argonaut | Aliso Viejo, CA 92656 | USA
Tel. +1-949-481-6384 | Fax +1-949-240-7492
info@dermlite.com | www.dermlite.com

EU REP
E. C. REP Ltd
5 Fitzwilliam Square East,
Dublin 2, D02 R744, Ireland
Tel: +353 1 2 544 944
Email: info@ecrep.ie

UK CA
Responsible Person Limited
Summit House, 4-5 Mitchell Street
Edinburgh, EH6 7BD Scotland

CH REP
E C Rep GmbH Max-
Högger-Strasse 6
8048 Zürich
info@ch-rep.info

Patents/Trademarks: www.dermlite.com/patents

©2025 by DermLite LLC | 09 Dec 2025 | SK2-1701A